CITTA' DI VENEZIA

CI 13866

DIREZIONE
LAVORI
PUBBLICI

MANUTENZIONE STRAORDINARIA DELLE PASSERELLE PER DIPORTISTI COD. 213, 215, 218, 221, 222, 224 UBICATE IN RIO DEI GIARDINI ED IN RIO DI S. PIERO – CASTELLO

PROGETTO ESECUTIVO

Elaborati grafici

Venezia, 02 ottobre 2017

Responsabile Unico del Procedimento

Arch. Alberto Chinellato

(atto firmato digitalmente)

Progettista

Dott. Arch. Roberto Megera

(atto firmato digitalmente)

PLANIMETRIA GENERALE DELLA PASSERELLA cod. 213 (CAMPO S. PIERO)

SCALA 1:500

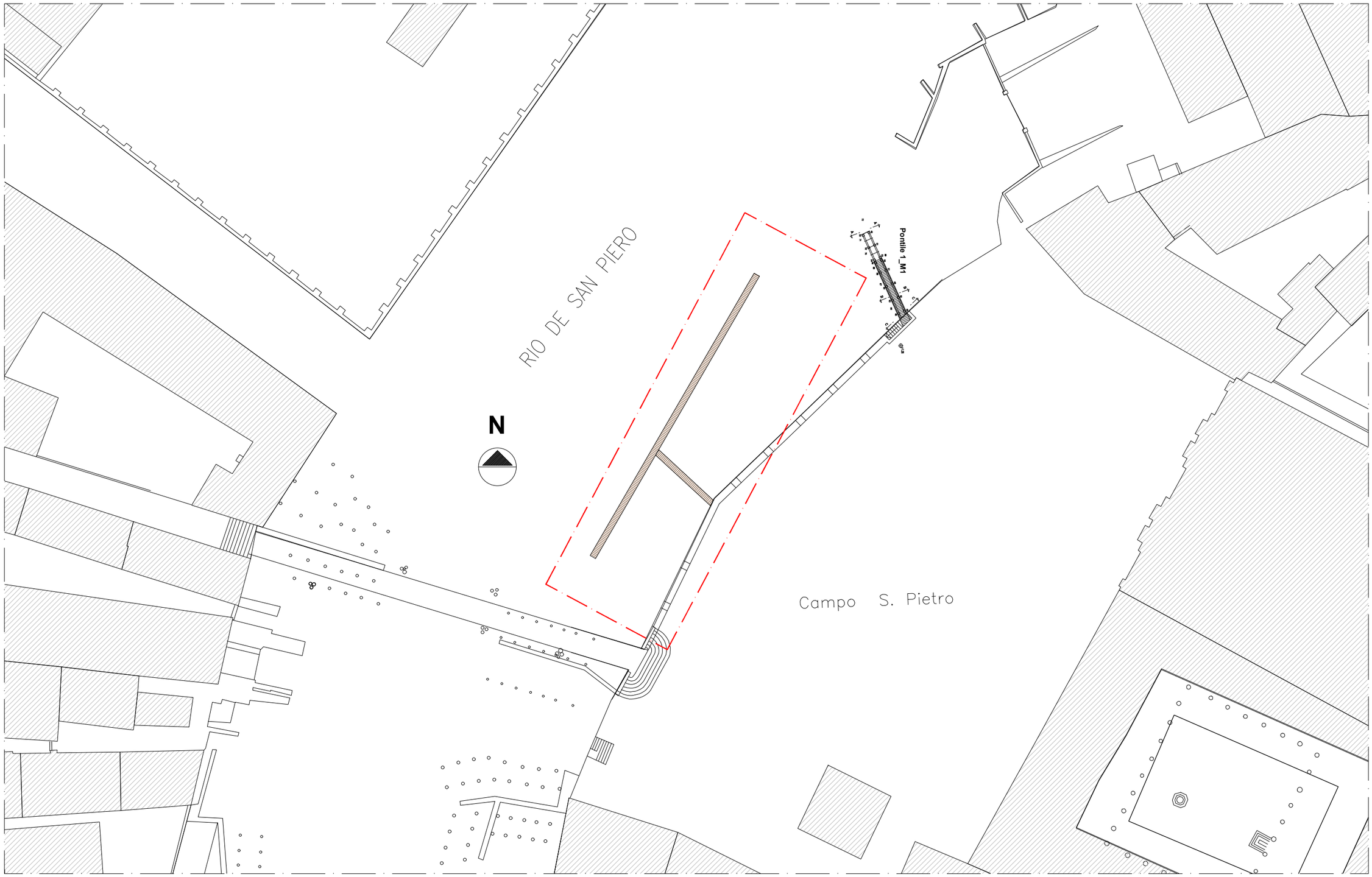

Passerella cod. 213 in campo S. Piero – Planimetria generale

1

PLANIMETRIA GENERALE DELLE PASSERELLE cod. 215 (CALLE MARAFFONI) e cod. 218 (CALLE LARGA)

SCALA 1:500

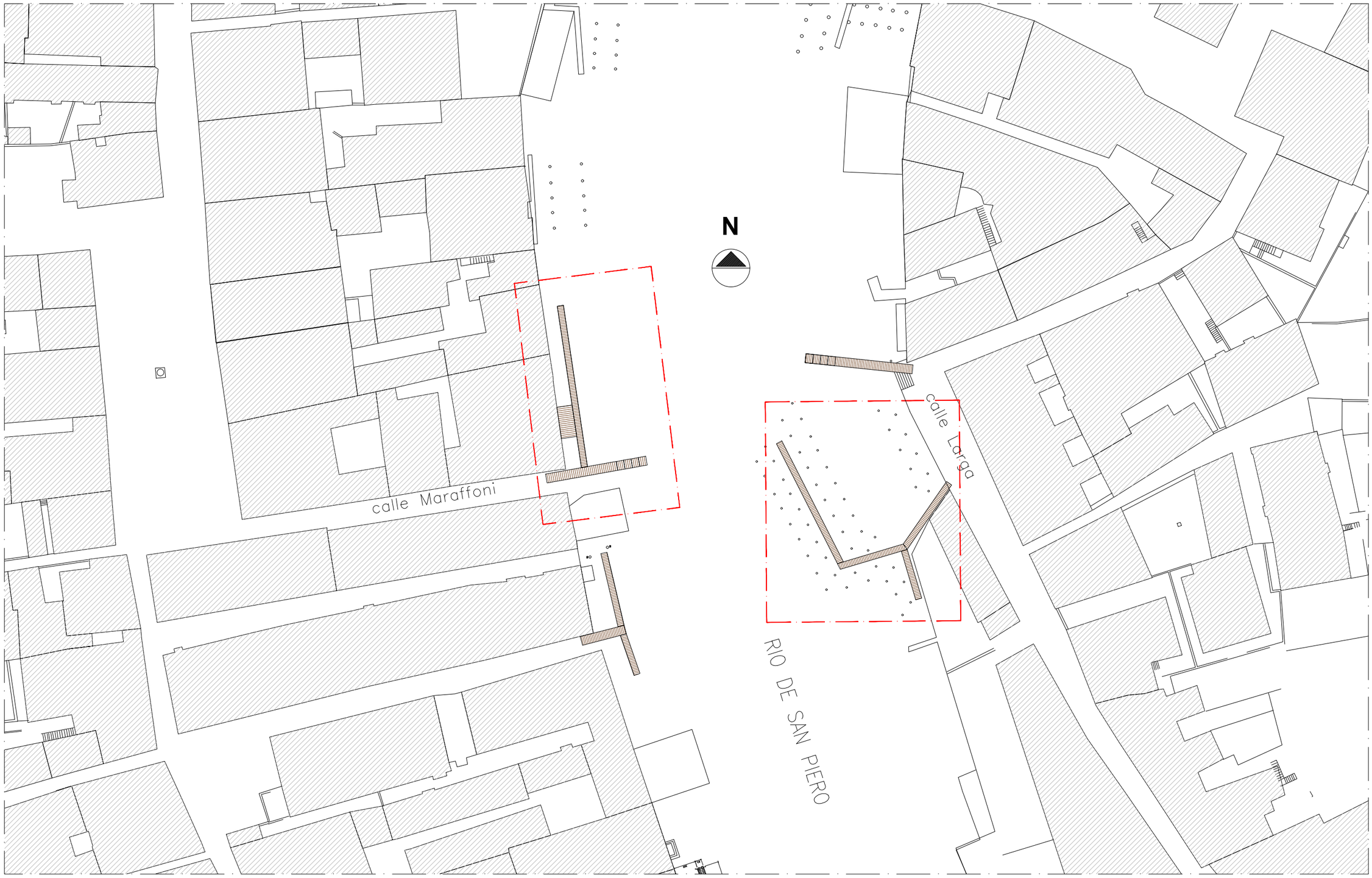

CITTÀ DI VENEZIA

Passerelle cod. 215 (calle Maraffoni) e 218 (calle Larga) – Plan. gen.

2

PLANIMETRIA GENERALE DELLE PASSERELLE cod. 221 e 222 (CASE NOVE)

SCALA 1:500

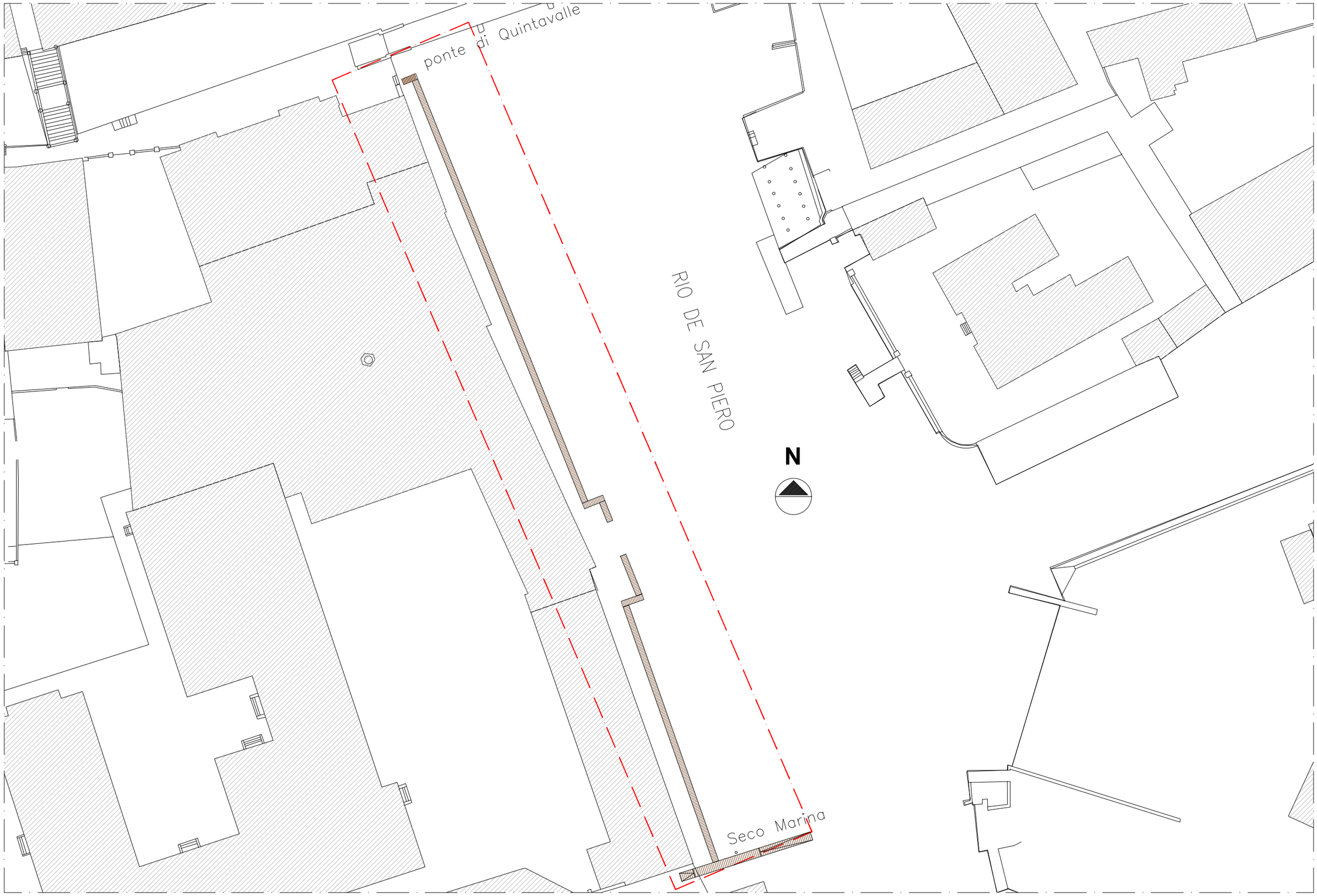

CITTÀ DI VENEZIA

Passerelle cod. 221–222 (Case Nove) – Planimetria generale

3

PLANIMETRIA GENERALE DELLA PASSERELLA cod. 224 (RIO TERA' S. ISEPO)

SCALA 1:500

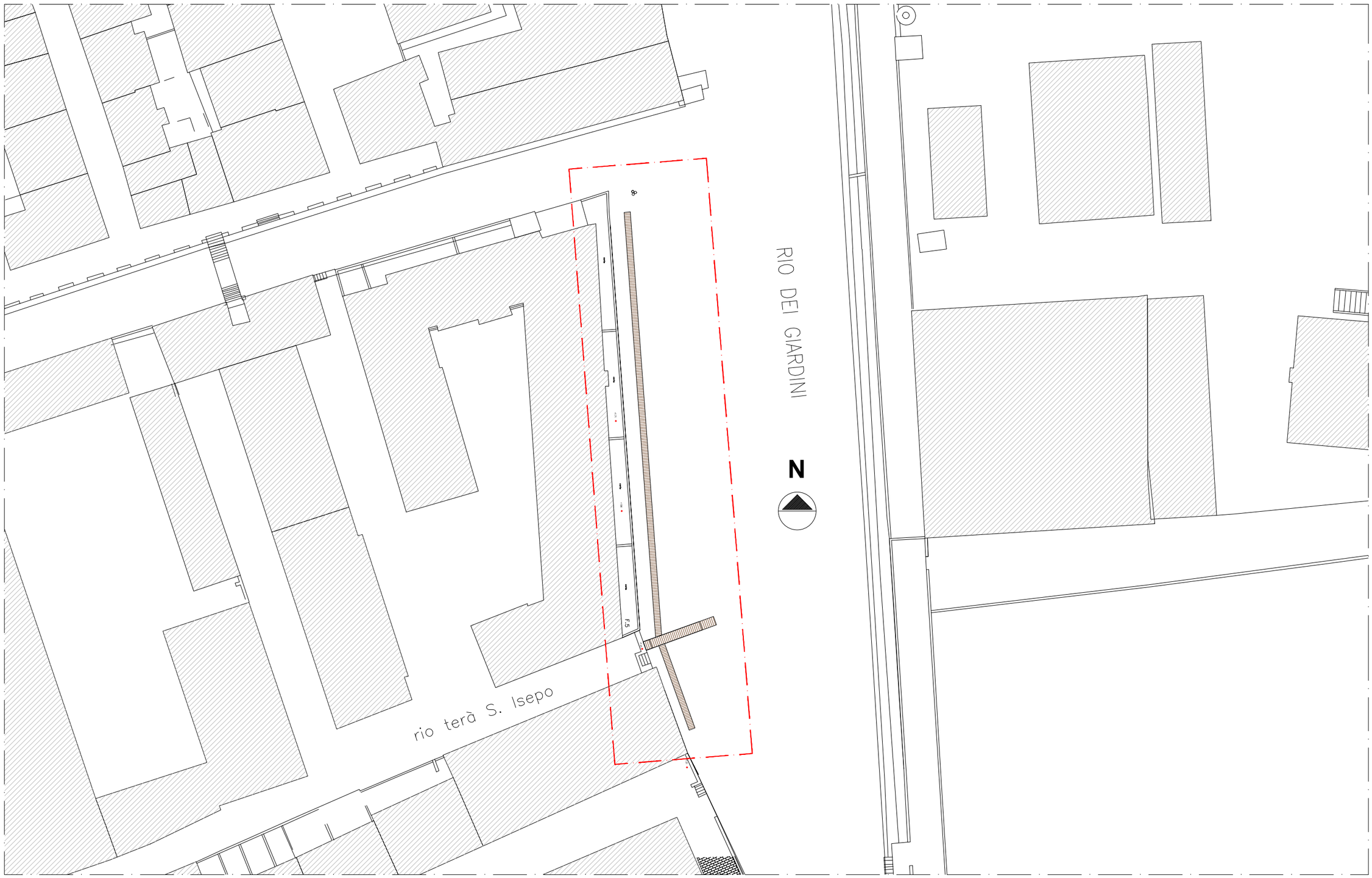

CITTA' DI VENEZIA

Passerella cod. 224 in rio terà S. Isepo – Planimetria generale

4

PIANTA PALI DI FONDAZIONE PASSERELLA cod. 213

SCALA 1:100

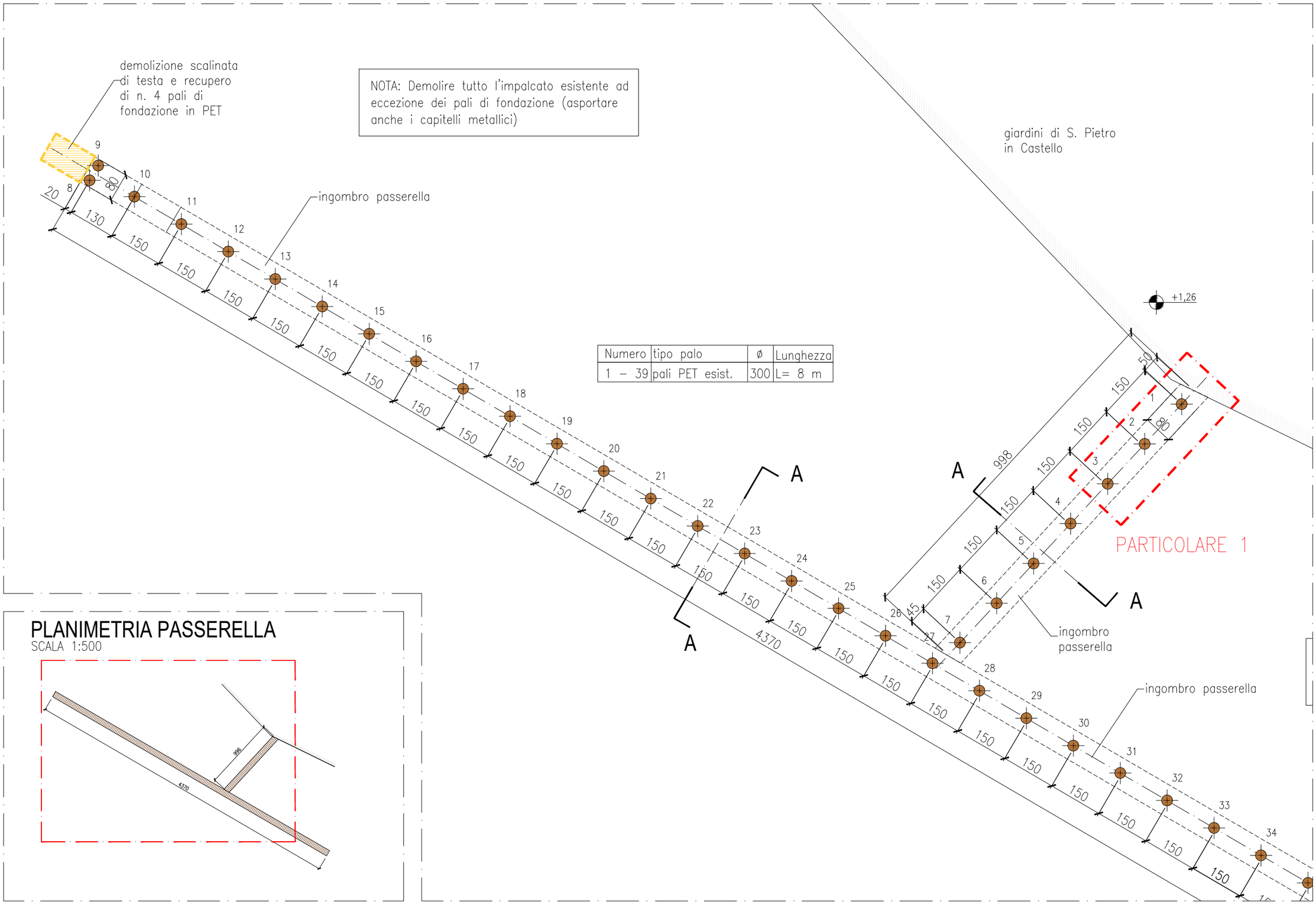
demolizione scalinata di testa e recupero di n. 4 pali di fondazione in PET
NOTA: Demolire tutto l'impalcato esistente ad eccezione dei pali di fondazione (asportare anche i capitelli metallici)
giardini di S. Pietro in Castello
ingombro passerella
+1,26
PARTICOLARE 1
A
A
A
A
ingombro passerella
ingombro passerella
20
130
150
150
150

PIANTA PALI DI FONDAZIONE PASSERELLA cod. 213

SCALA 1:100

Numero	tipo palo	ø	Lunghezza
1 – 39	pali PET esist.	300	L= 8 m

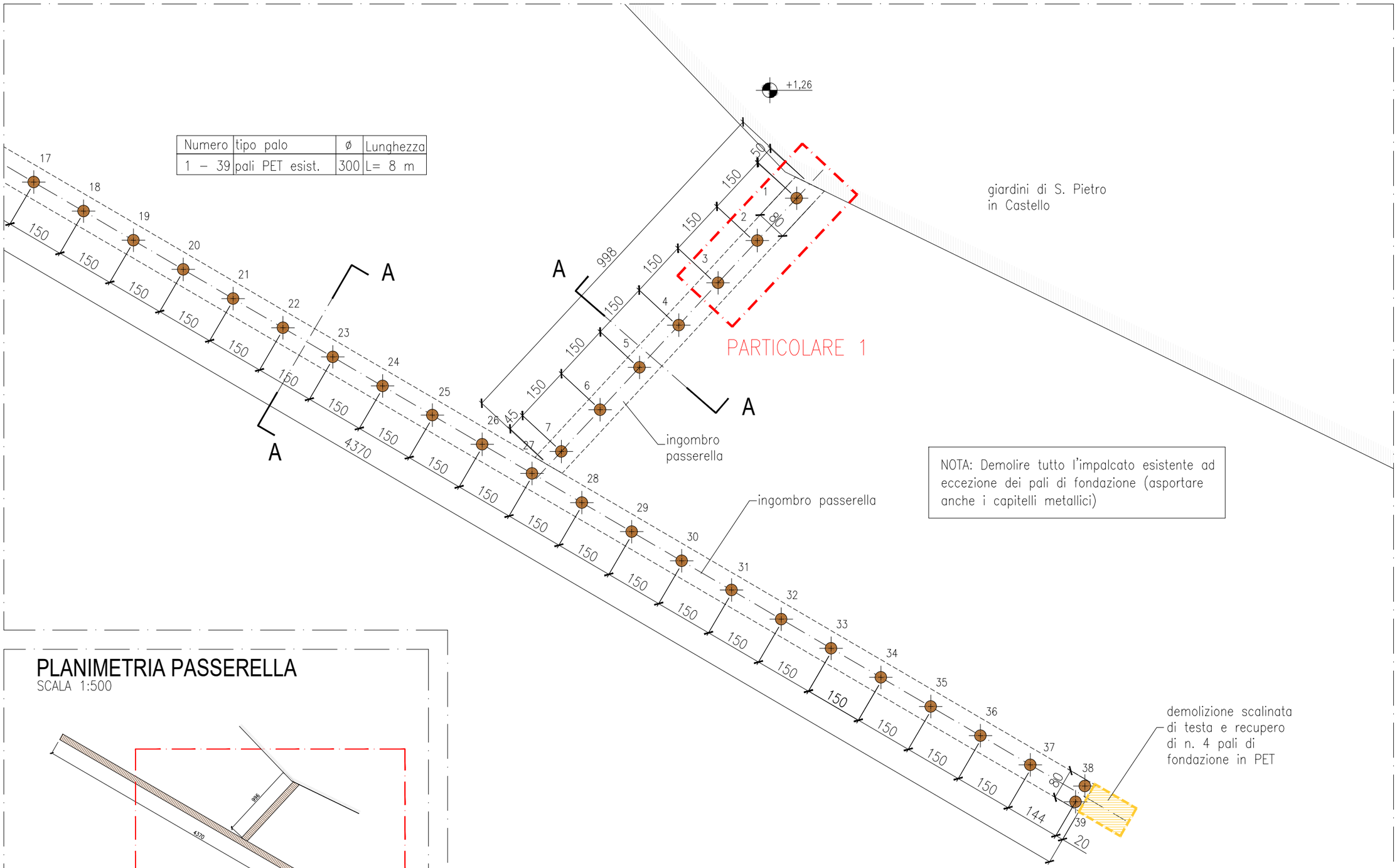

NOTA: Demolire tutto l'impalcato esistente ad eccezione dei pali di fondazione (asportare anche i capitelli metallici)

PLANIMETRIA PASSERELLA

SCALA 1:500

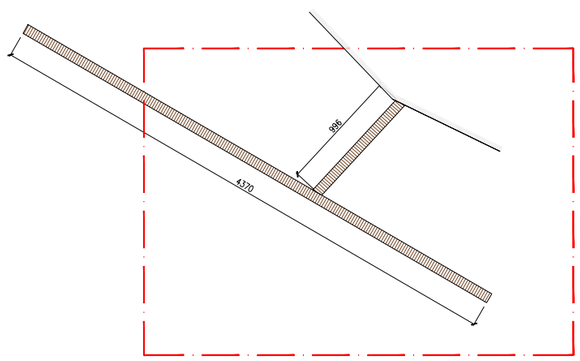

Passerella 213 – Pianta pali di fondazione

5b

PIANTA IMPALCATO PASSERELLA cod. 213

SCALA 1:50

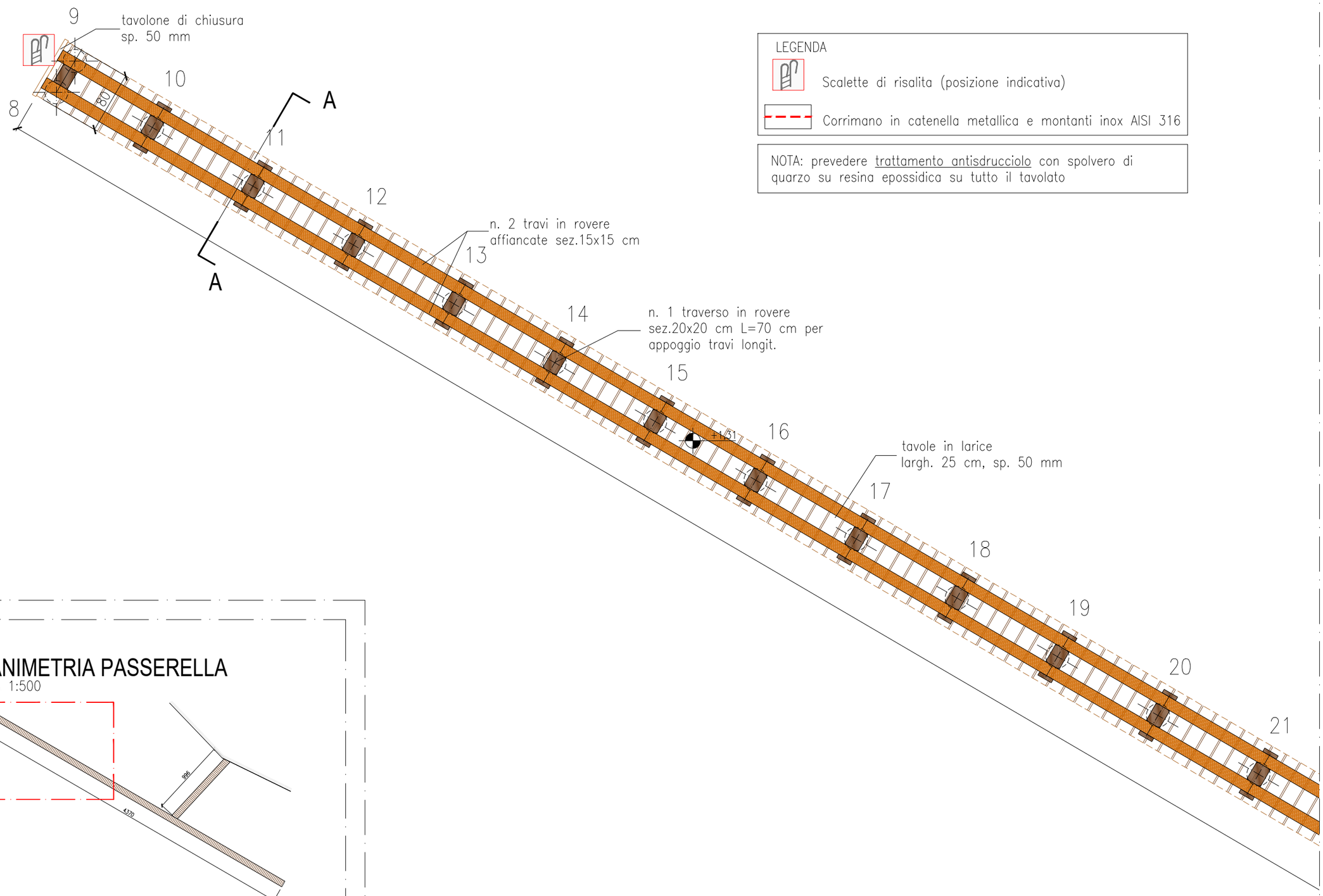

LEGENDA

Scalette di risalita (posizione indicativa)

Corrimano in catenella metallica e montanti inox AISI 316

NOTA: prevedere trattamento antisdrucciolo con spolvero di quarzo su resina epossidica su tutto il tavolato

PLANIMETRIA PASSERELLA

SCALA 1:500

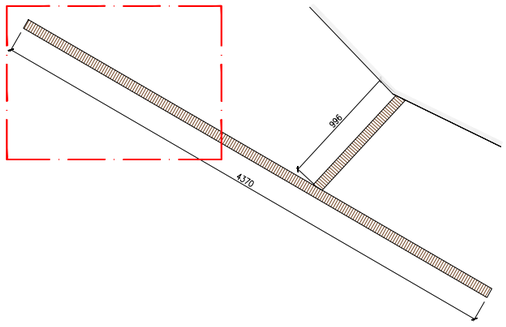

CITTÀ DI VENEZIA

Passerella 213 – Pianta impalcato

6a

PIANTA IMPALCATO PASSERELLA cod. 213

SCALA 1:50

PLANIMETRIA PASSERELLA

SCALA 1:500

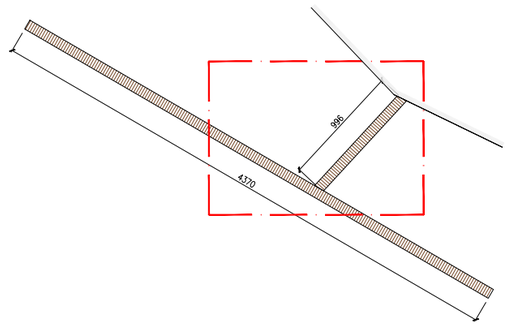

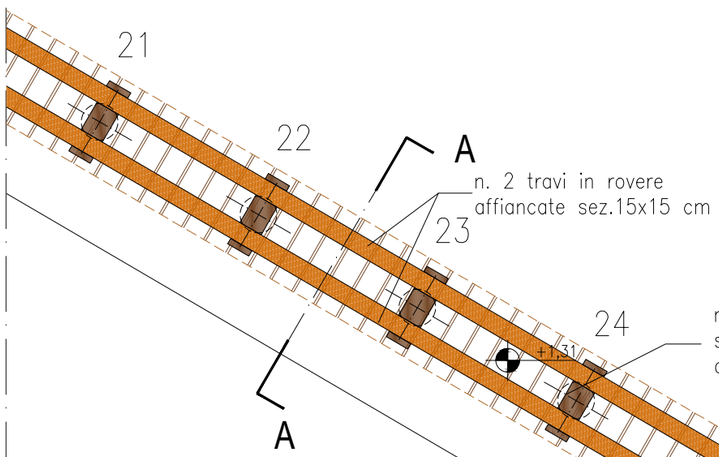

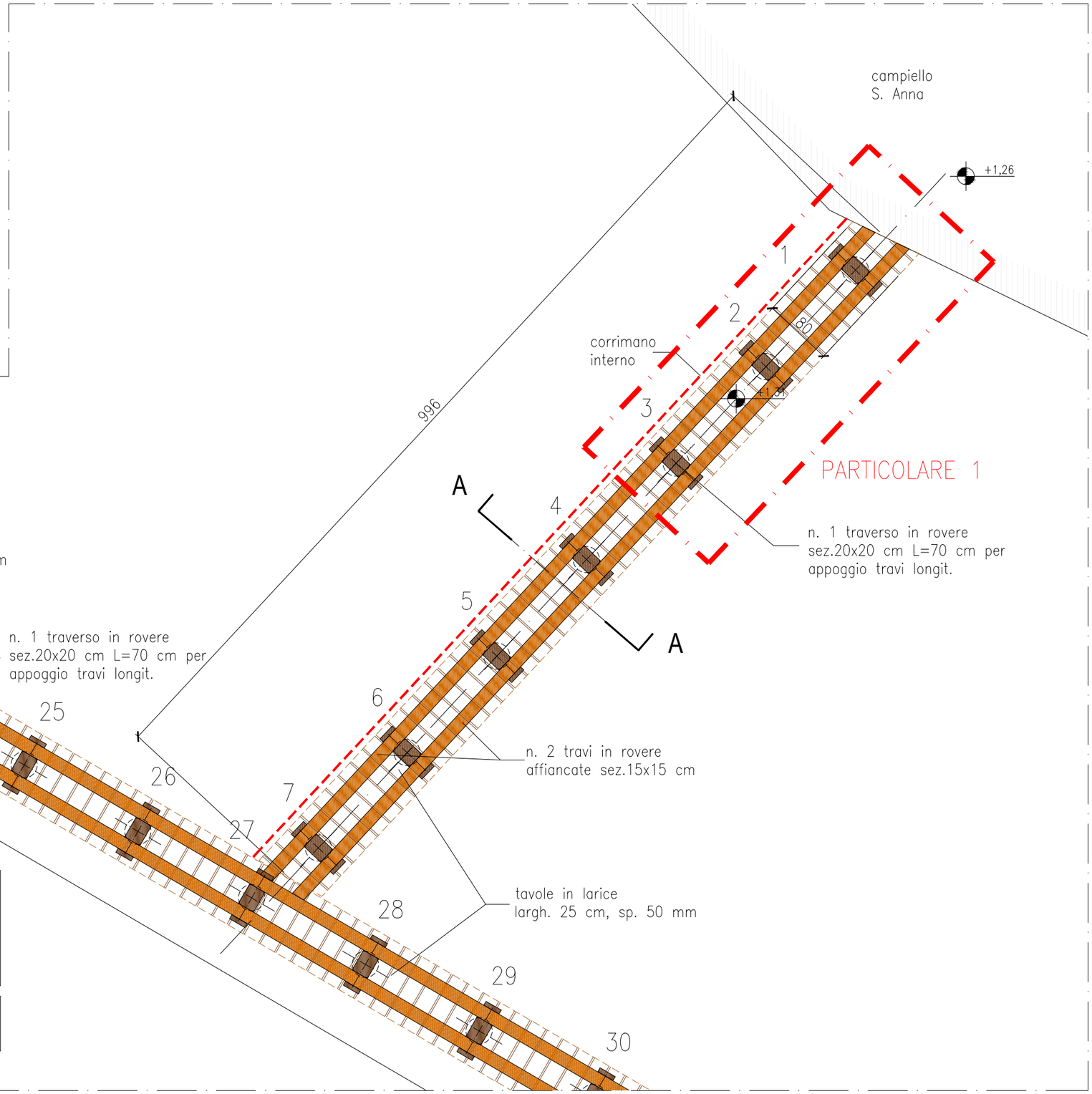

LEGENDA

Scalette di risalita (posizione indicativa)

Corrimano in catenella metallica e montanti inox AISI 316

NOTA: prevedere trattamento antisdrucciolo con spolvero di quarzo su resina epossidica su tutto il tavolato

CITTÀ DI VENEZIA

Passerella 213 – Pianta impalcato

6b

PIANTA IMPALCATO PASSERELLA cod. 213

SCALA 1:50

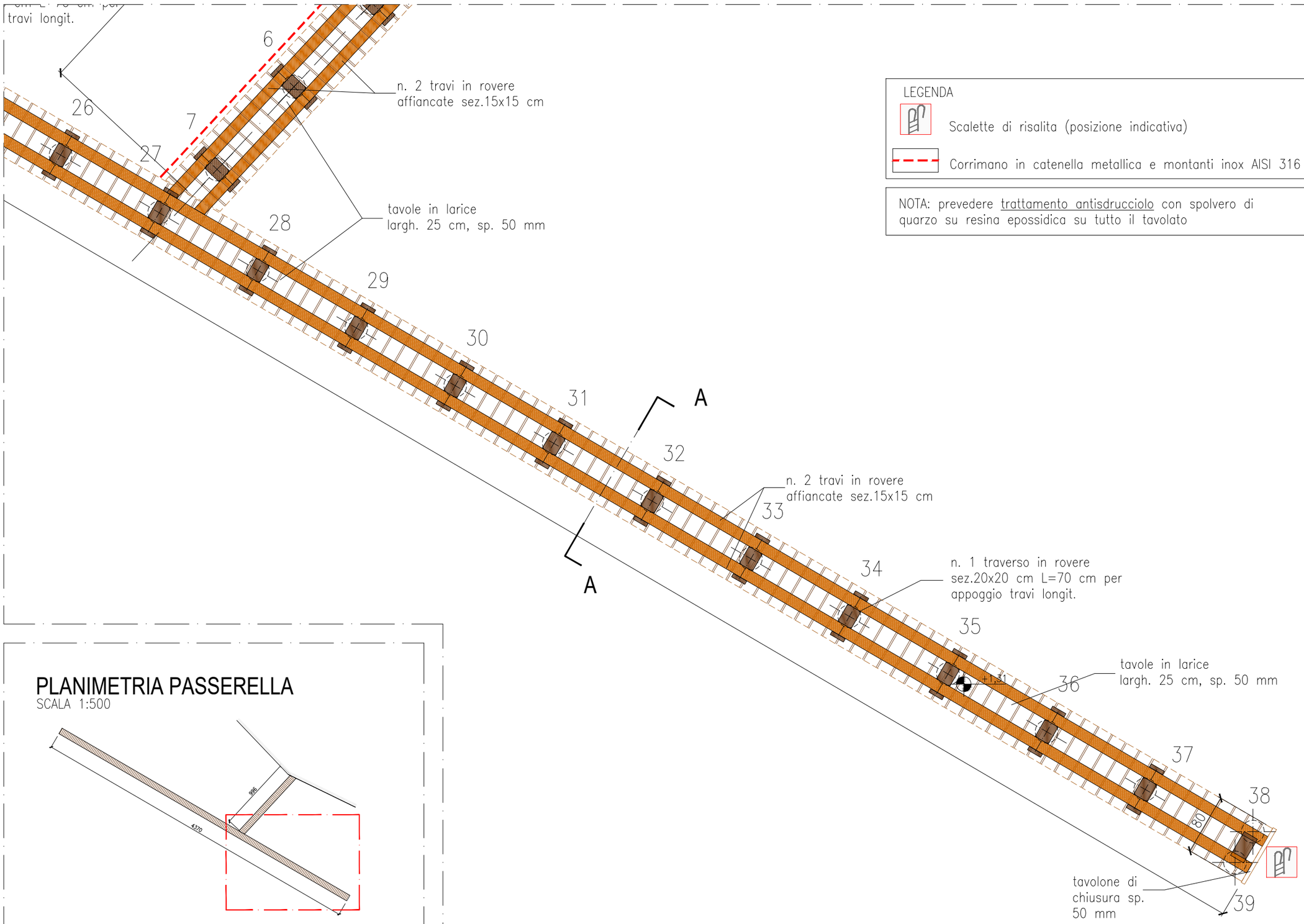

LEGENDA

Scalette di risalita (posizione indicativa)

Corrimano in catenella metallica e montanti inox AISI 316

NOTA: prevedere trattamento antisdrucciolo con spolvero di quarzo su resina epossidica su tutto il tavolato

PLANIMETRIA PASSERELLA

SCALA 1:500

CITTÀ DI VENEZIA

Passerella 213 – Pianta impalcato

6c

PIANTA PALI DI FONDAZIONE PASSERELLA cod. 215

SCALA 1:100

NOTA: Prima della demolizione individuare con picchetti (od altro) i vertici dell'asse della passerella (inizio e fine di ogni segmento).
La stessa dovrà essere ricostruita esattamente nella posizione attuale.

Numero	tipo palo	ø	Lunghezza
1 – 9	pali plastica	300	L= 6 m

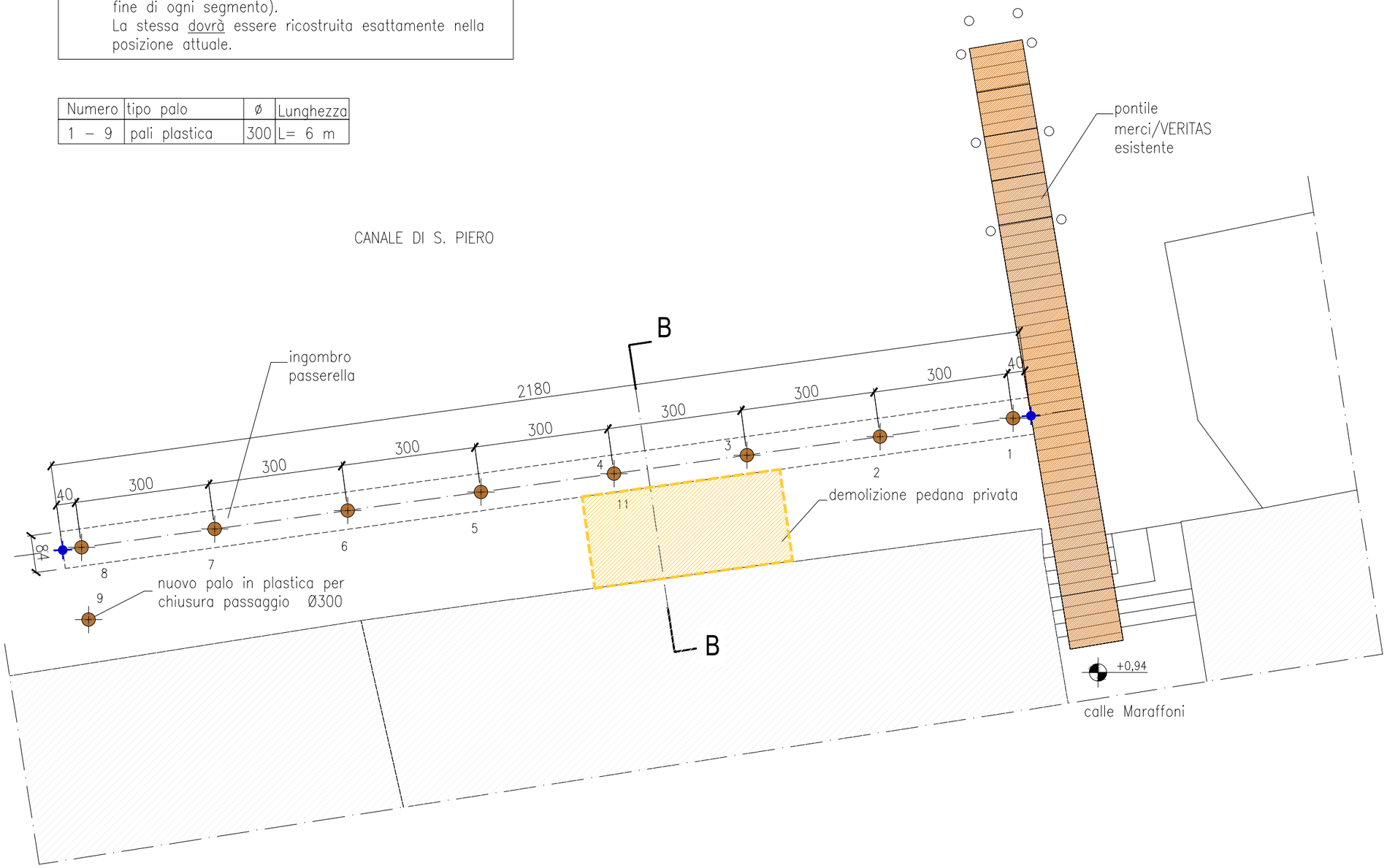

Passerella 215 – Pianta pali di fondazione

PIANTA IMPALCATO PASSERELLA cod. 215

SCALA 1:50

LEGENDA

Scalette di risalita (posizione indicativa)

Corrimano in catenella metallica e montanti inox AISI 316

NOTA: prevedere trattamento antisdrucciolo con spolvero di quarzo su resina epossidica su tutto il tavolato

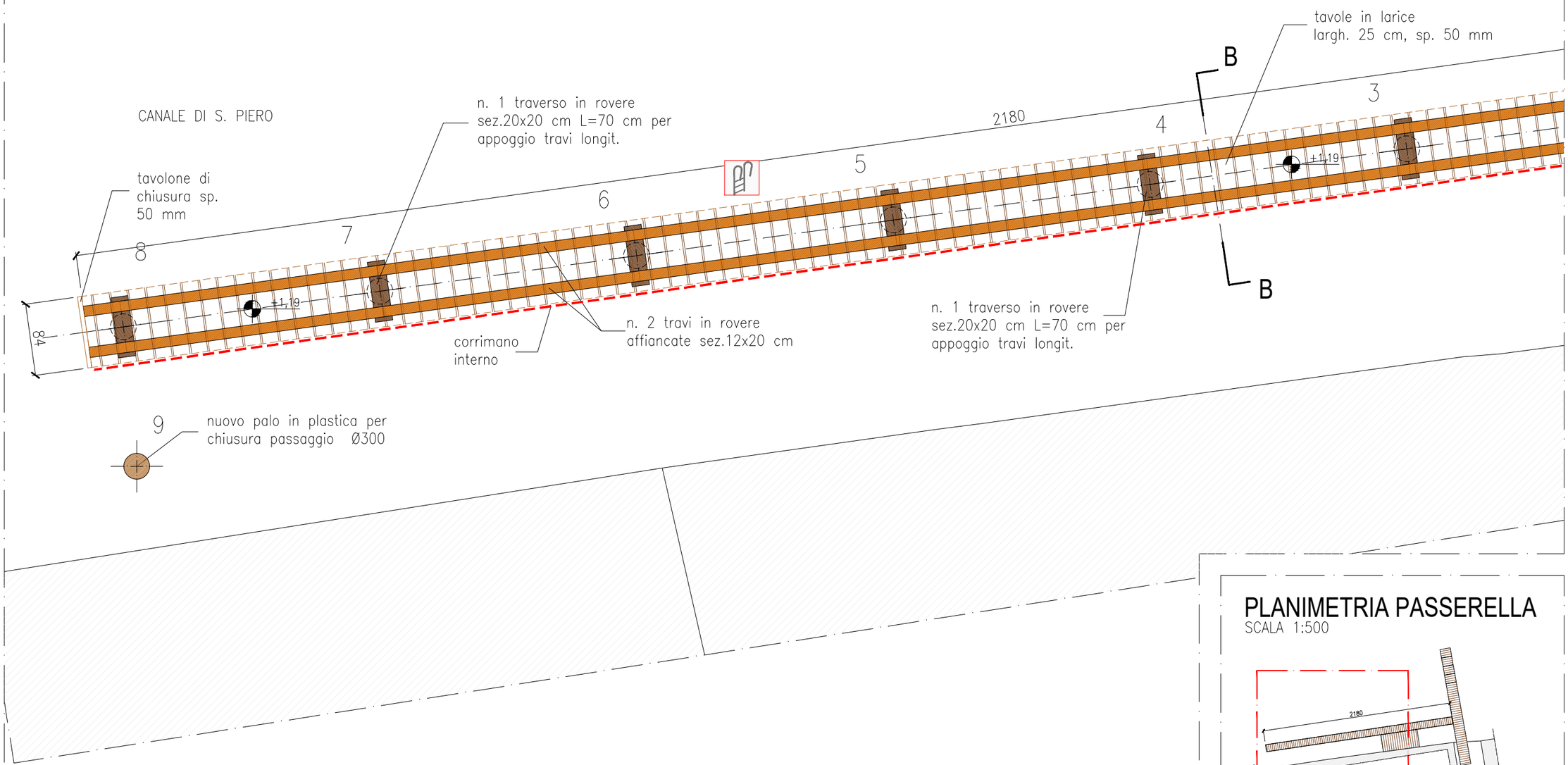

PLANIMETRIA PASSERELLA

SCALA 1:500

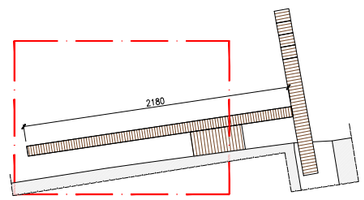

CITTÀ DI VENEZIA

Passerella 215 – Pianta impalcato

8a

PIANTA IMPALCATO PASSERELLA cod. 215

SCALA 1:50

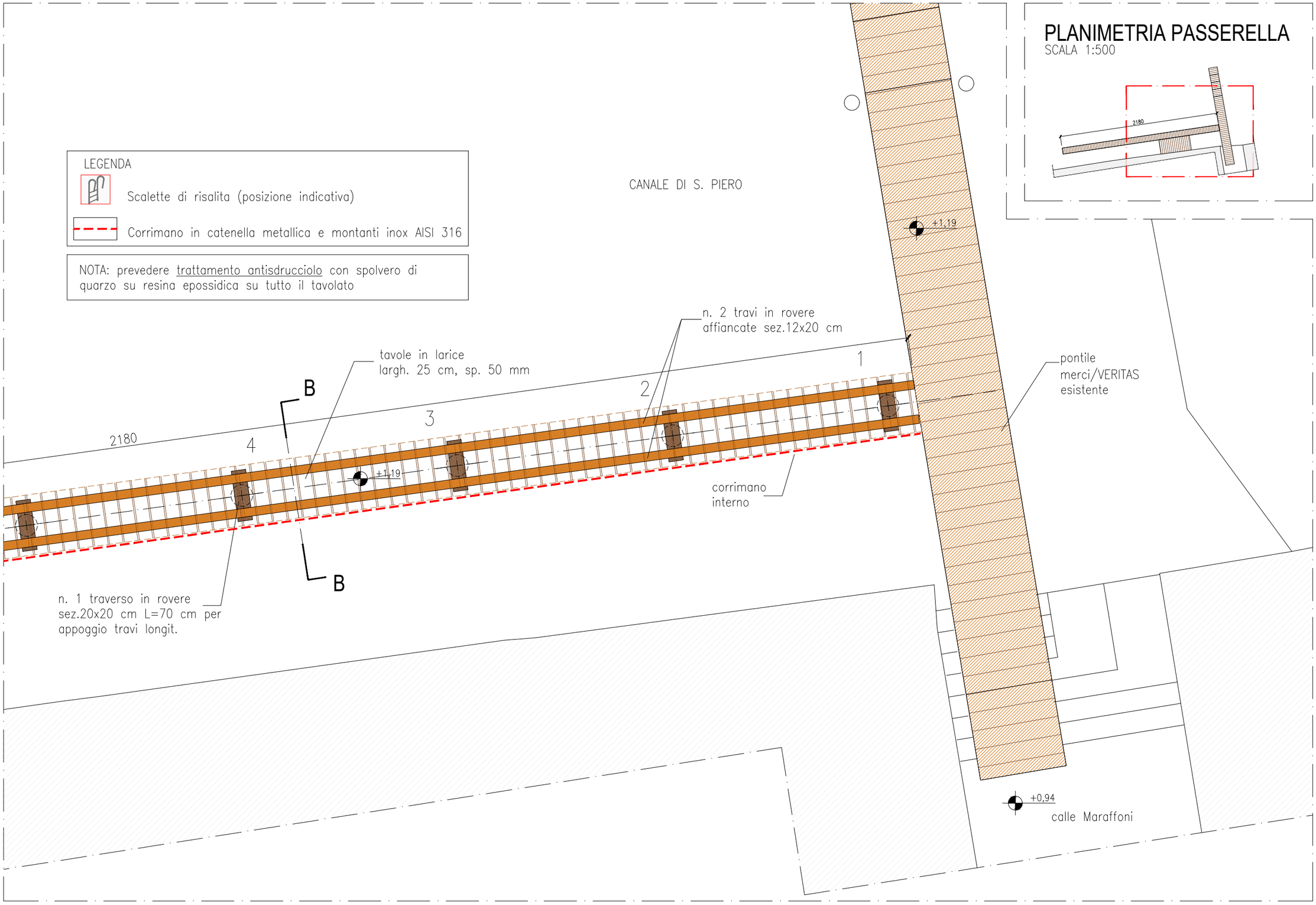

CITTÀ DI VENEZIA

Passerella 215 – Pianta impalcato

8b

PIANTA PALI DI FONDAZIONE PASSERELLA cod. 218

SCALA 1:100

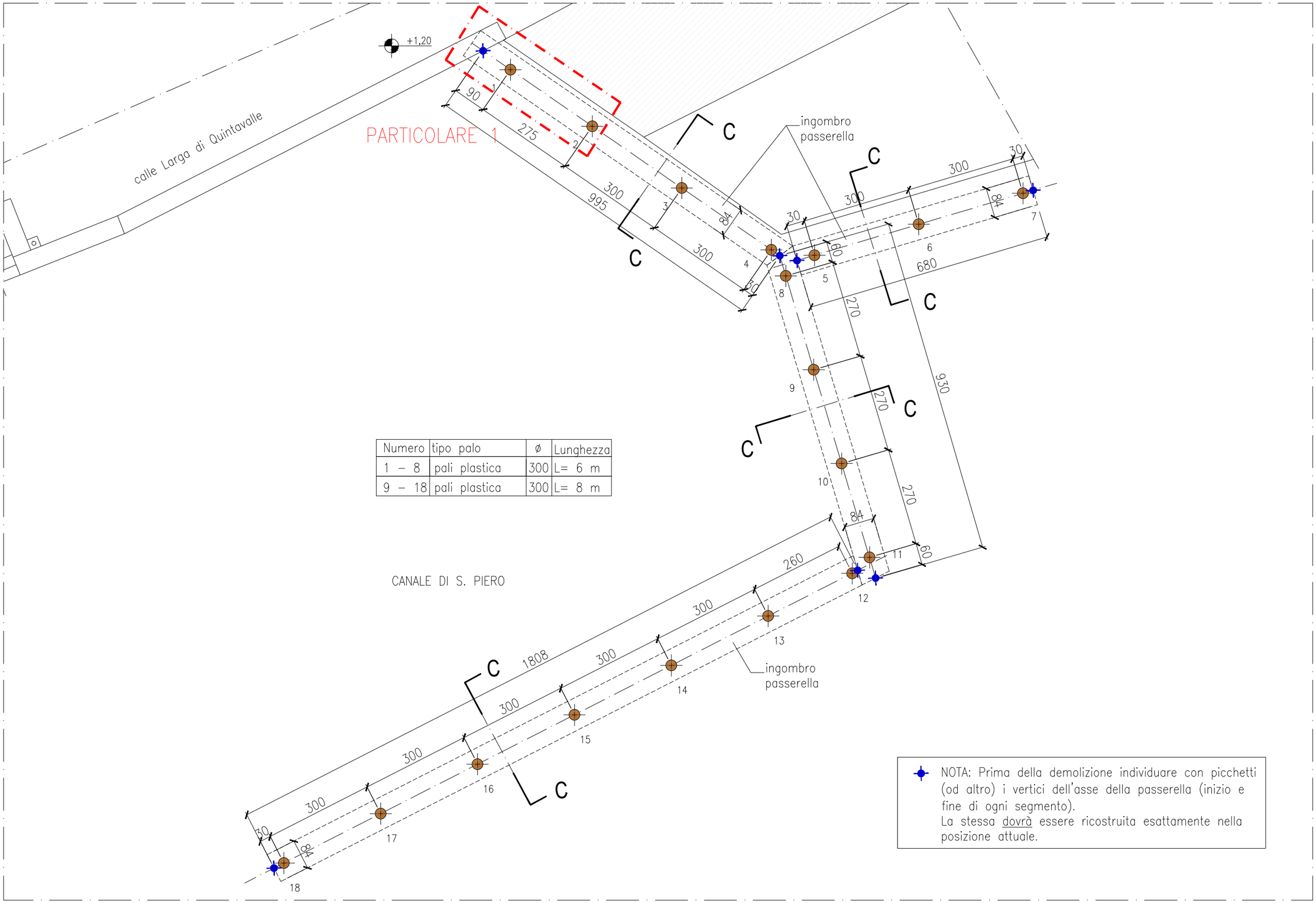

Numero	tipo palo	ø	Lunghezza
1 – 8	pali plastica	300	L= 6 m
9 – 18	pali plastica	300	L= 8 m

NOTA: Prima della demolizione individuare con picchetti (od altro) i vertici dell'asse della passerella (inizio e fine di ogni segmento).
La stessa dovrà essere ricostruita esattamente nella posizione attuale.

CITTÀ DI VENEZIA

Passerella 218 – Pianta pali di fondazione

PIANTA IMPALCATO PASSERELLA cod. 218

SCALA 1:50

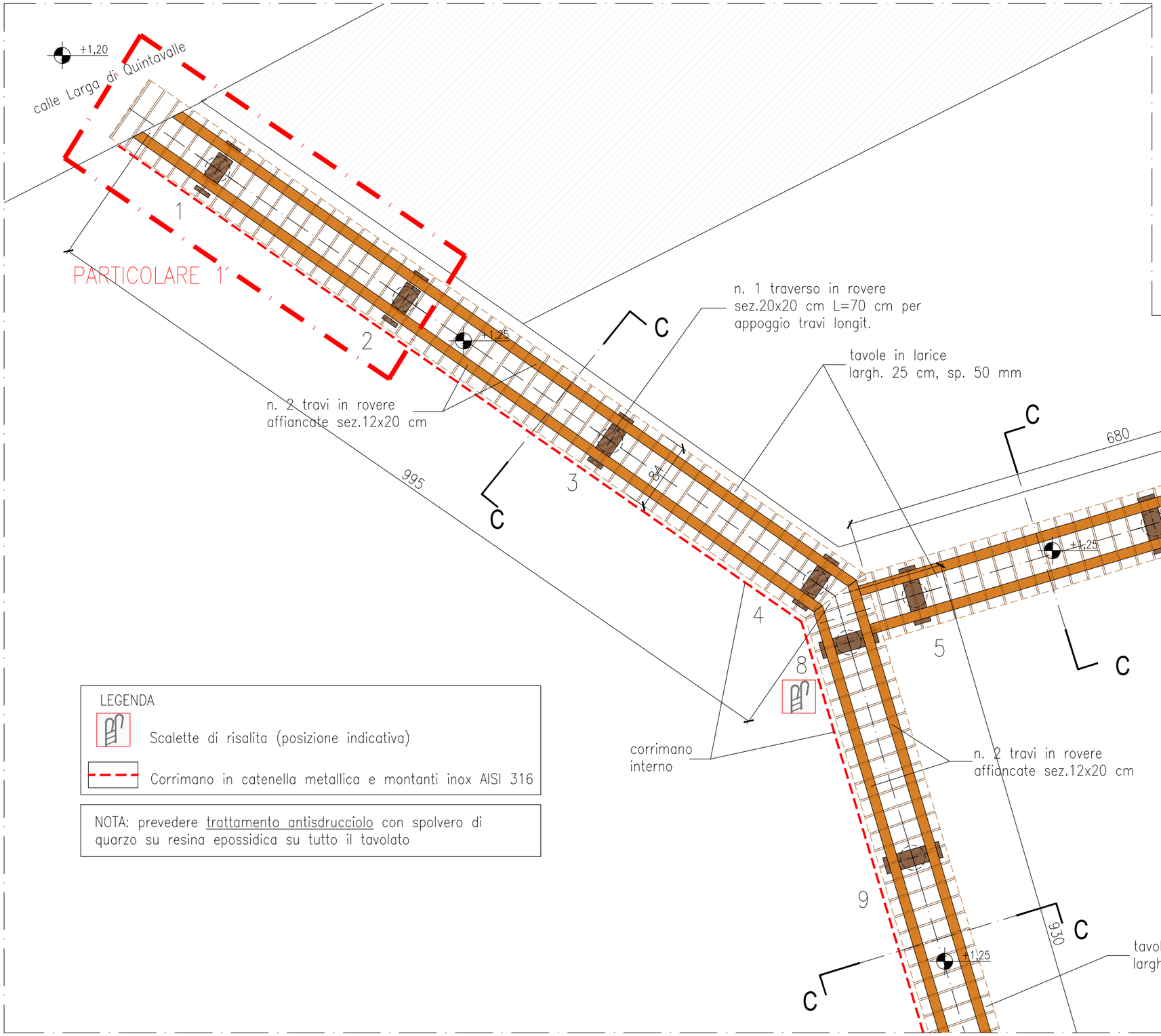

PLANIMETRIA PASSERELLA

SCALA 1:500

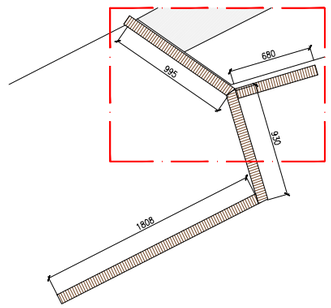

LEGENDA

Scalette di risalita (posizione indicativa)

Corrimano in catenella metallica e montanti inox AISI 316

NOTA: prevedere trattamento antisdrucciolo con spolvero di quartzo su resina epossidica su tutto il tavolato

Passerella 218 – Pianta impalcato

10a

PIANTA IMPALCATO PASSERELLA cod. 218

SCALA 1:50

LEGENDA

Scalette di risalita (posizione indicativa)

Corrimano in catenella metallica e montanti inox AISI 316

NOTA: prevedere trattamento antisdrucciolo con spolvero di quarzo su resina epossidica su tutto il tavolato

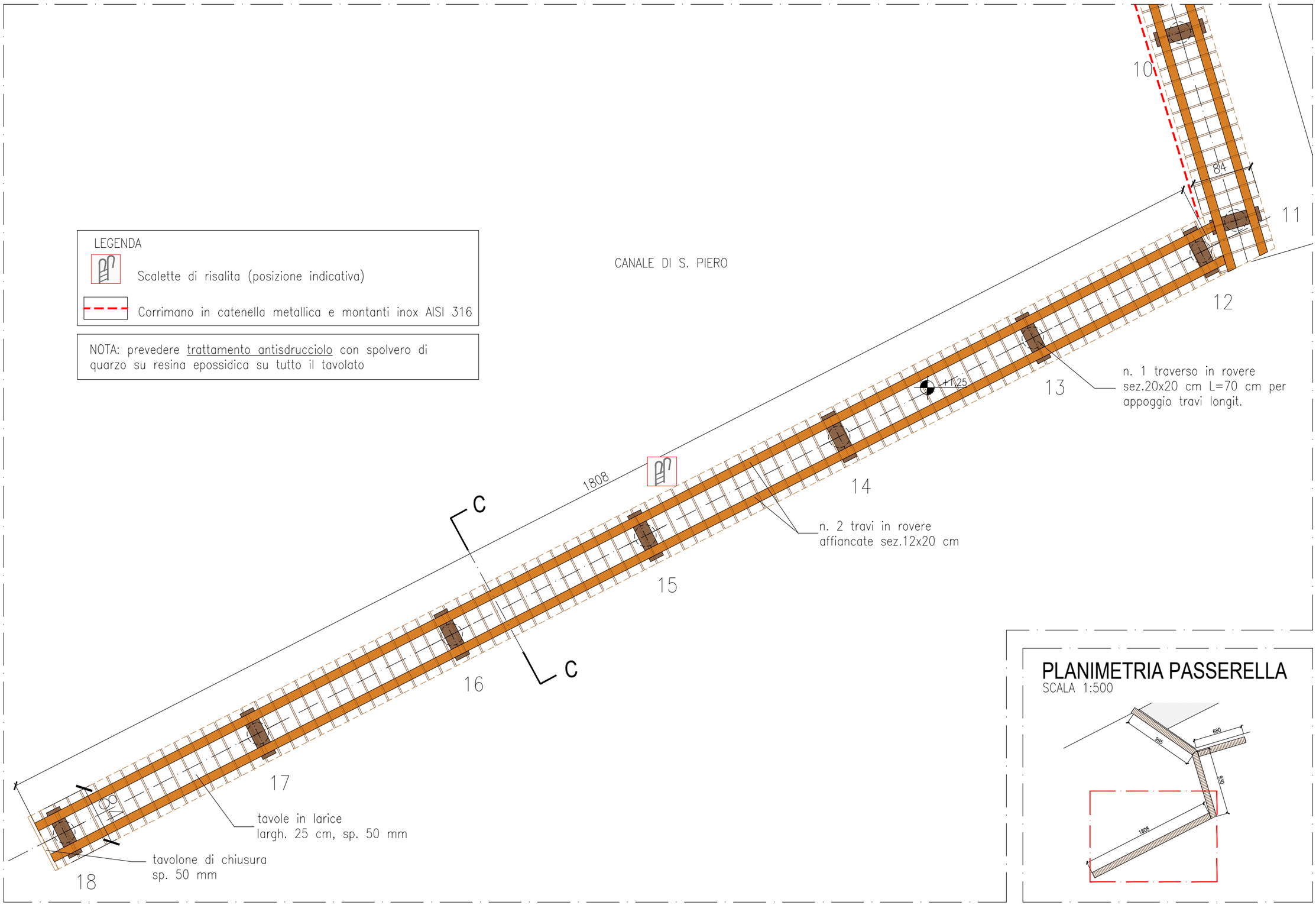

PLANIMETRIA PASSERELLA

SCALA 1:500

CITTÀ DI VENEZIA

Passerella 218 – Pianta impalcato

10b

PIANTA PALI DI FONDAZIONE PASSERELLA cod. 221-222

SCALA 1:100

Numero	tipo palo	ø	Lunghezza
1 – 86	pali PET esist.	300	L= 6 m

NOTA: Conservare a parte, per il successivo rimontaggio, i salvagenti, i corpi illuminanti e tutti gli elementi dell'impianto di illuminazione

NOTA: Demolire tutto l'impalcato esistente ad eccezione dei pali di fondazione (asportare anche i capitelli metallici)

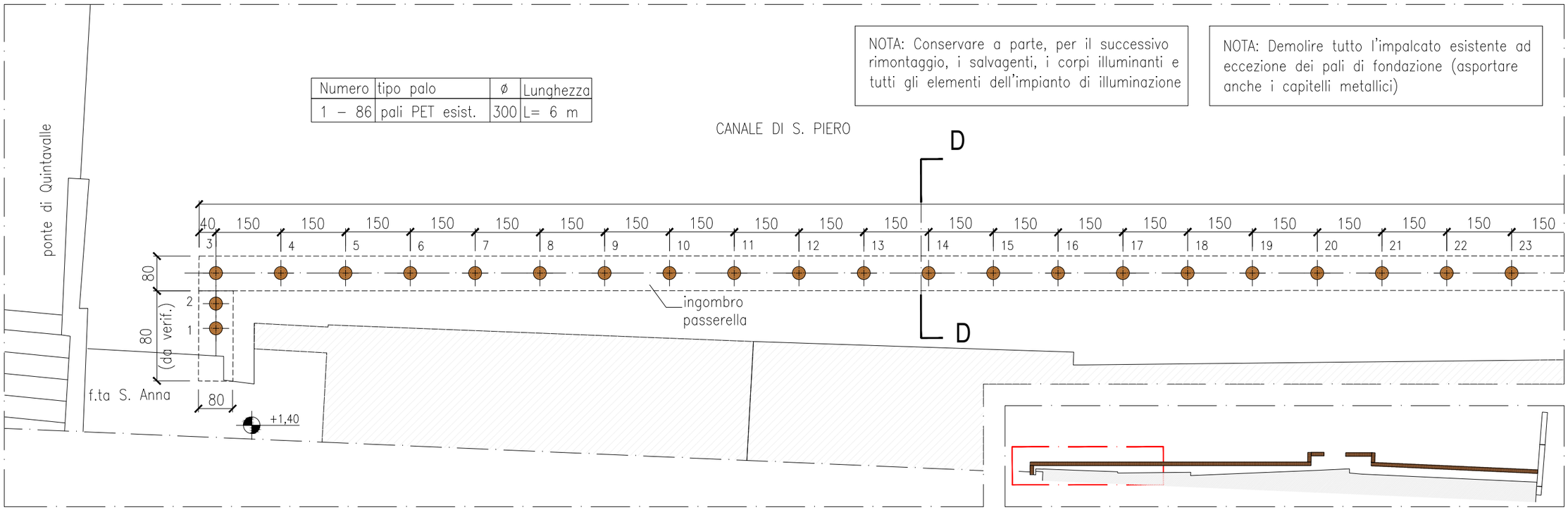

Numero	tipo palo	ø	Lunghezza
1 – 86	pali PET esist.	300	L= 6 m

NOTA: Conservare a parte, per il successivo rimontaggio, i salvagenti, i corpi illuminanti e tutti gli elementi dell'impianto di illuminazione

NOTA: Demolire tutto l'impalcato esistente ad eccezione dei pali di fondazione (asportare anche i capitelli metallici)

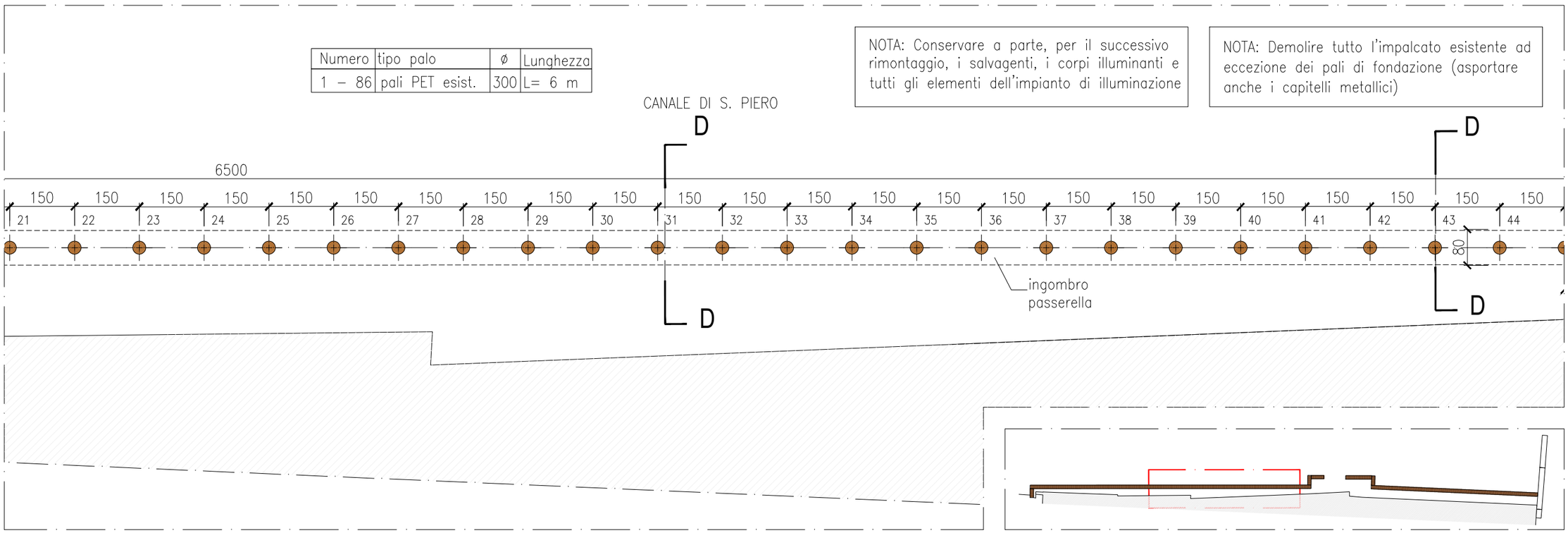

CITTÀ DI VENEZIA

Passerella 221/222 – Pianta pali di fondazione

11a

PIANTA PALI DI FONDAZIONE PASSERELLA cod. 221-222

SCALA 1:100

Numero	tipo palo	ø	Lunghezza
1 – 86	pali PET esist.	300	L= 6 m

CANALE DI S. PIERO

NOTA: Conservare a parte, per il successivo rimontaggio, i salvagenti, i corpi illuminanti e tutti gli elementi dell'impianto di illuminazione

NOTA: Demolire tutto l'impalcato esistente ad eccezione dei pali di fondazione (asportare anche i capitelli metallici)

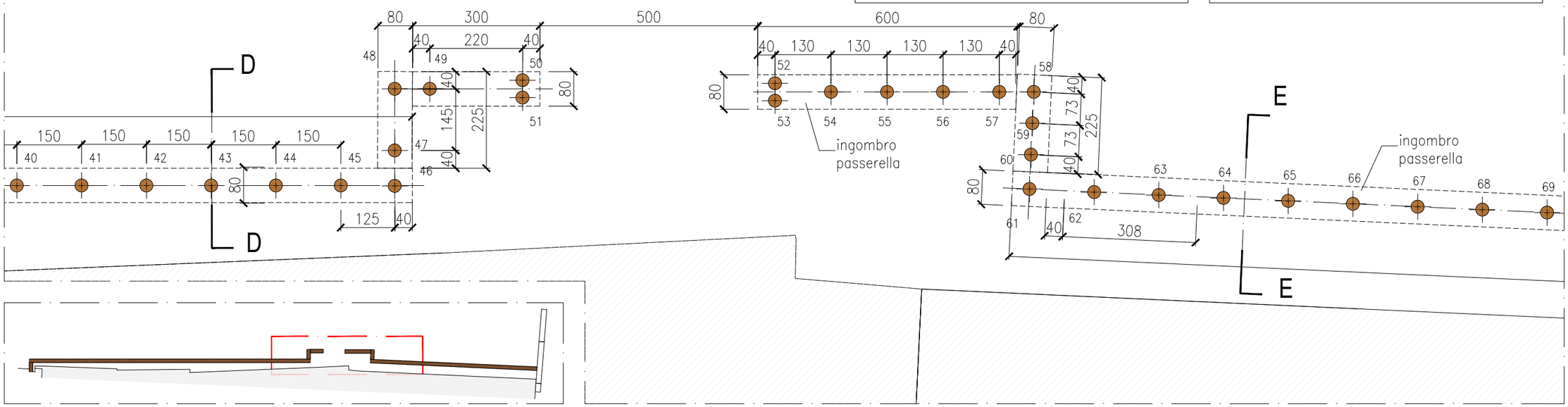

Numero	tipo palo	ø	Lunghezza
1 – 86	pali PET esist.	300	L= 6 m

NOTA: Conservare a parte, per il successivo rimontaggio, i salvagenti, i corpi illuminanti e tutti gli elementi dell'impianto di illuminazione

NOTA: Smontare e riposizionare successivamente il cancelletto di ingresso sul lato di calle Seco Marina

CANALE DI S. PIERO

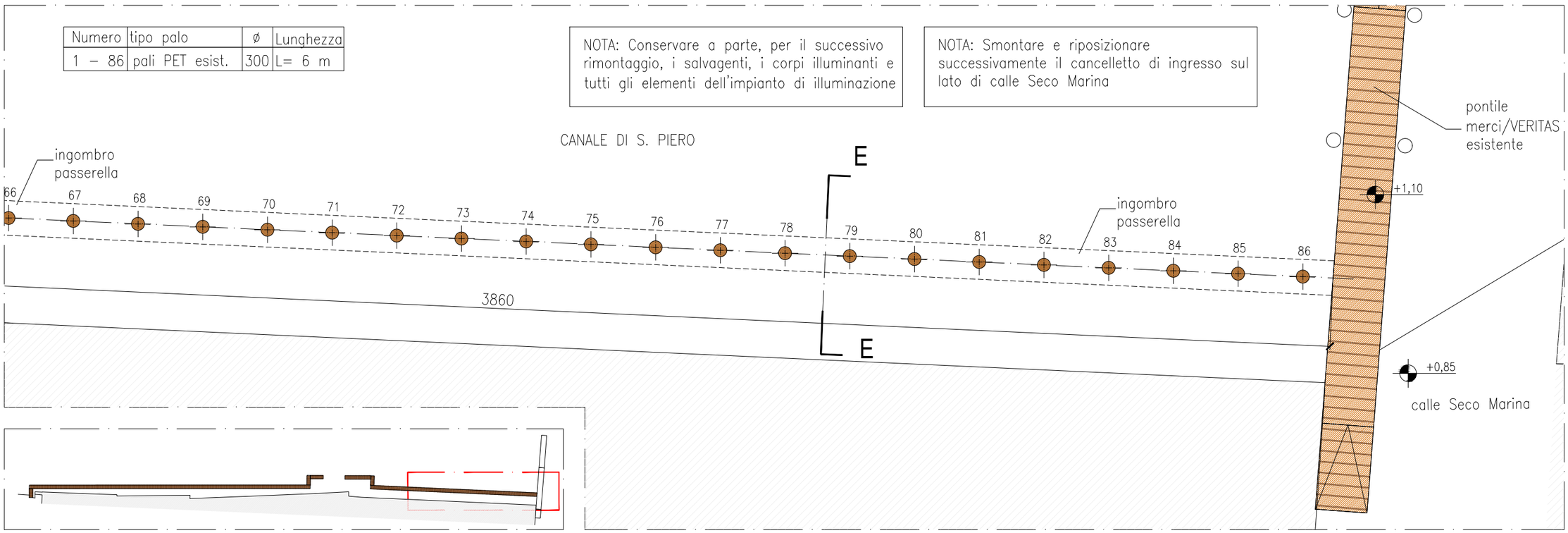

Passerella 221/222 – Pianta pali di fondazione

11b

PIANTA IMPALCATO PASSERELLA cod. 221-222

SCALA 1:50

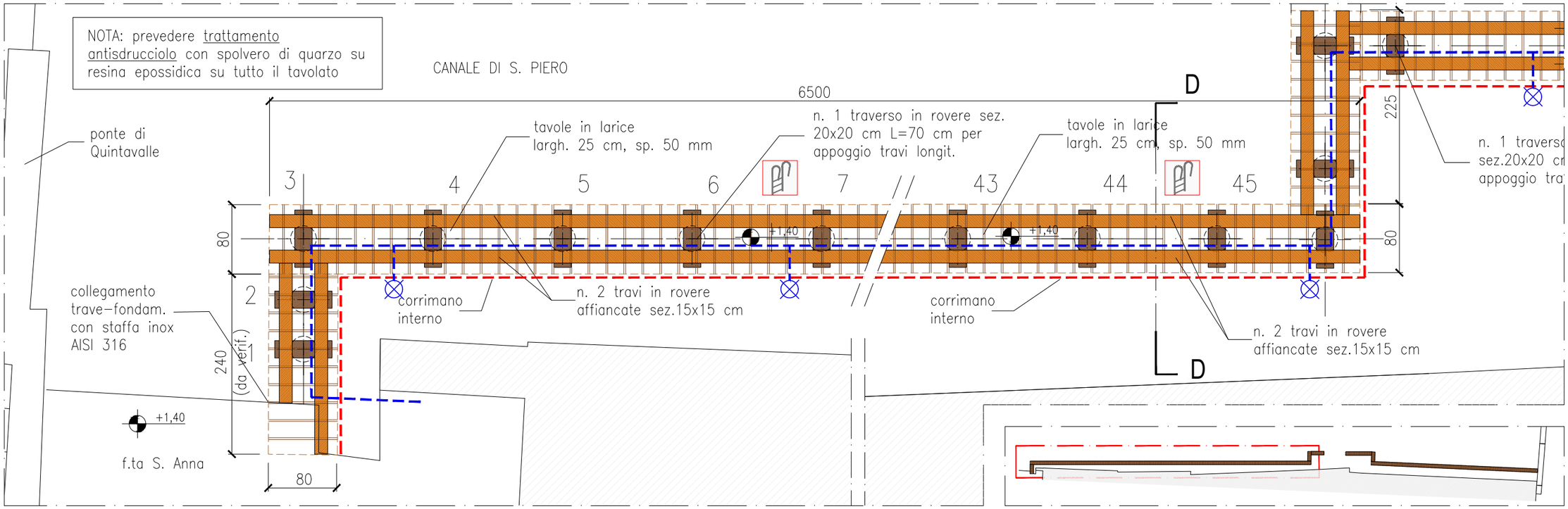

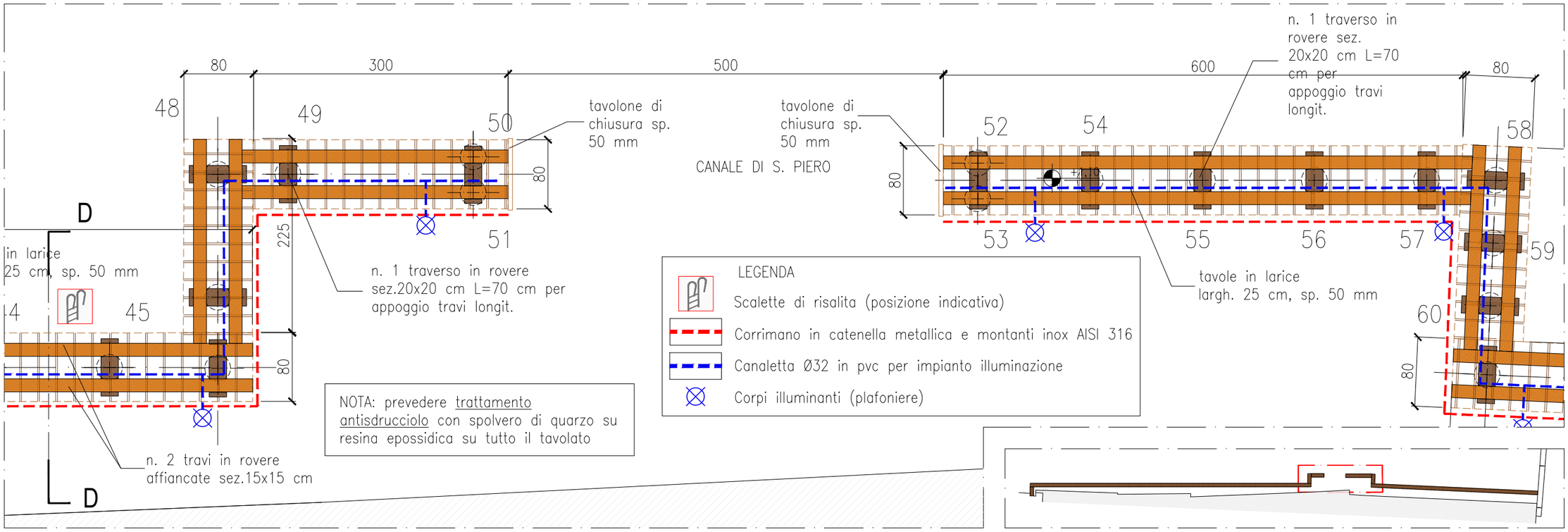

CITTÀ DI VENEZIA

Passerella 221/222 – Pianta impalcato

12a

PIANTA IMPALCATO PASSERELLA cod. 221-222

SCALA 1:50

LEGENDA

- Scalette di risalita (posizione indicativa)
- Corrimano in catenella metallica e montanti inox AISI 316
- Canaletta Ø32 in pvc per impianto illuminazione
- Corpi illuminanti (plafoniere)

NOTA: prevedere trattamento antisdrucciolo con spolvero di quarzo su resina epossidica su tutto il tavolato

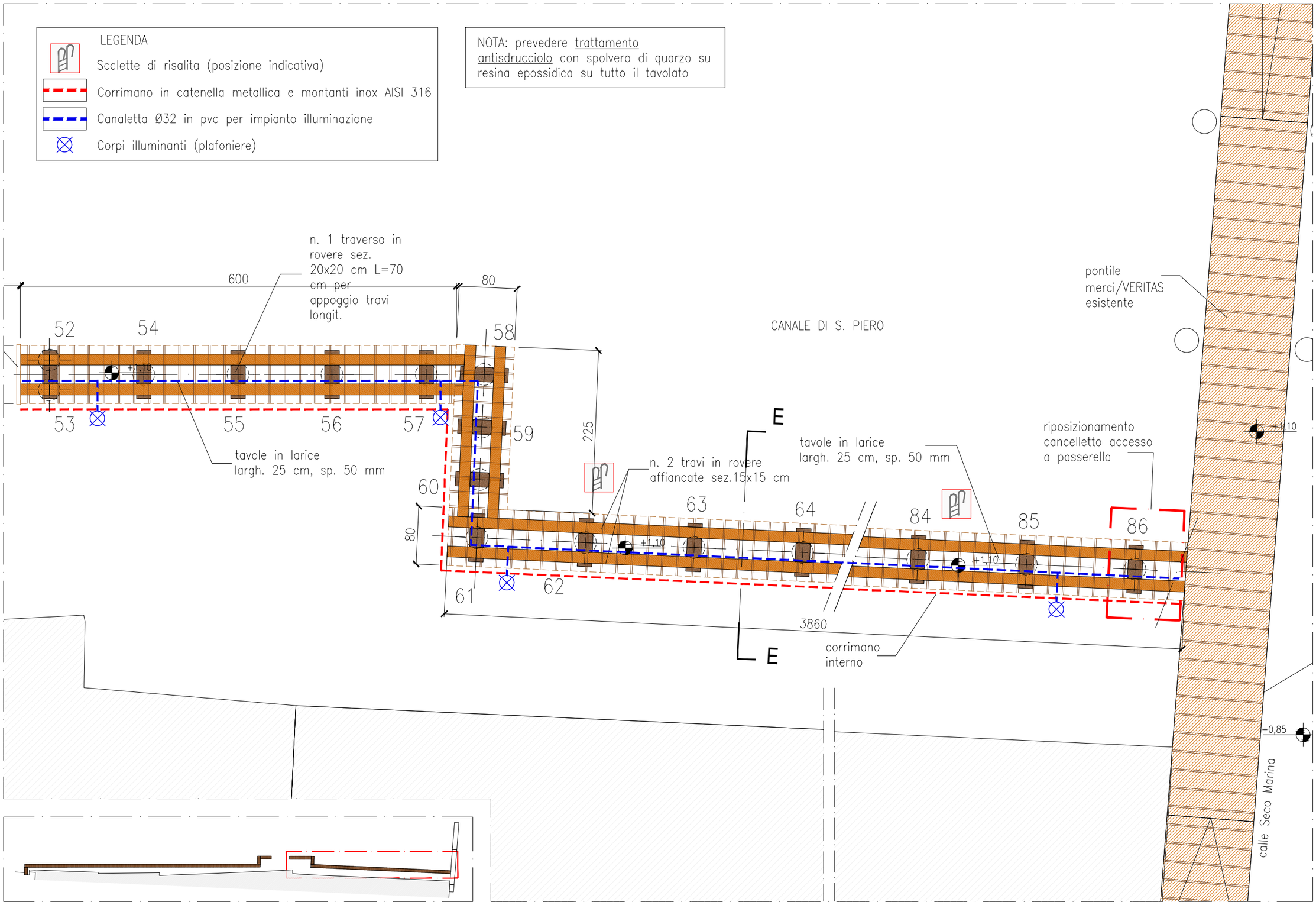

Passerella 221/222 – Pianta impalcato

12b

PIANTA PALI DI FONDAZIONE PASSERELLA cod. 224

SCALA 1:100

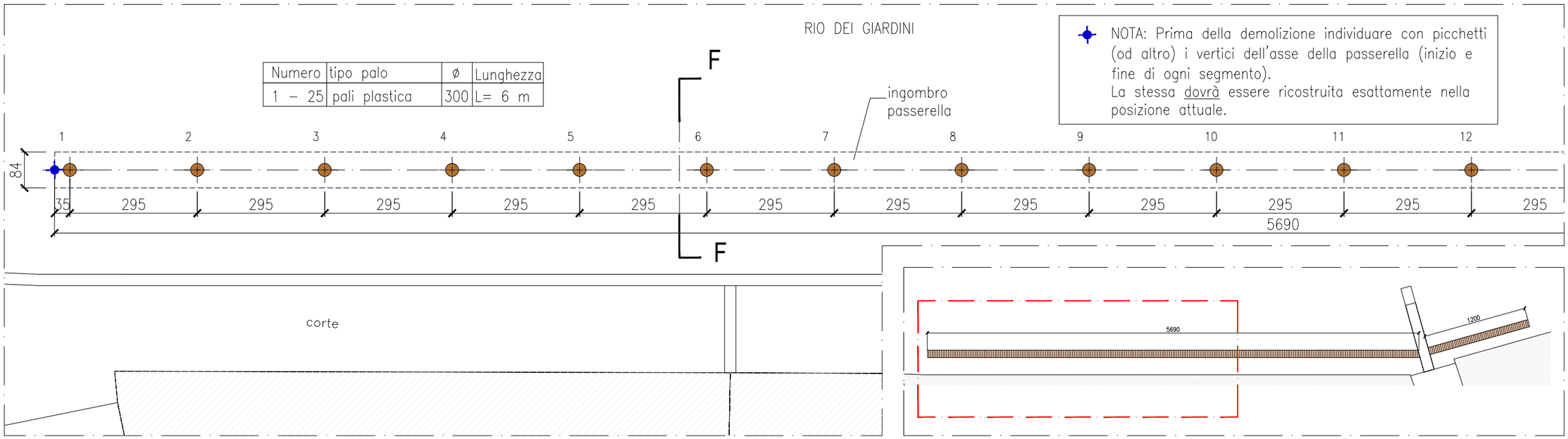

Numero	tipo palo	ø	Lunghezza
1 – 25	pali plastica	300	L= 6 m

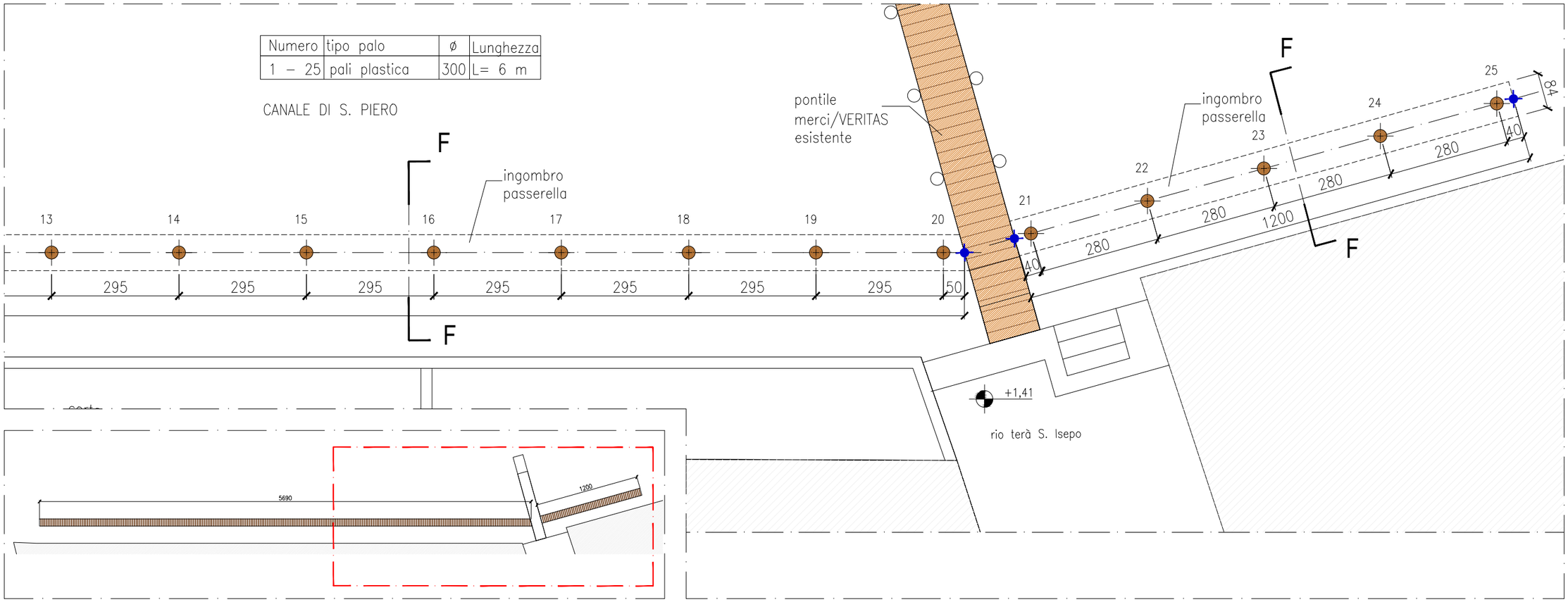

PIANTA IMPALCATO PASSERELLA cod. 224

SCALA 1:50

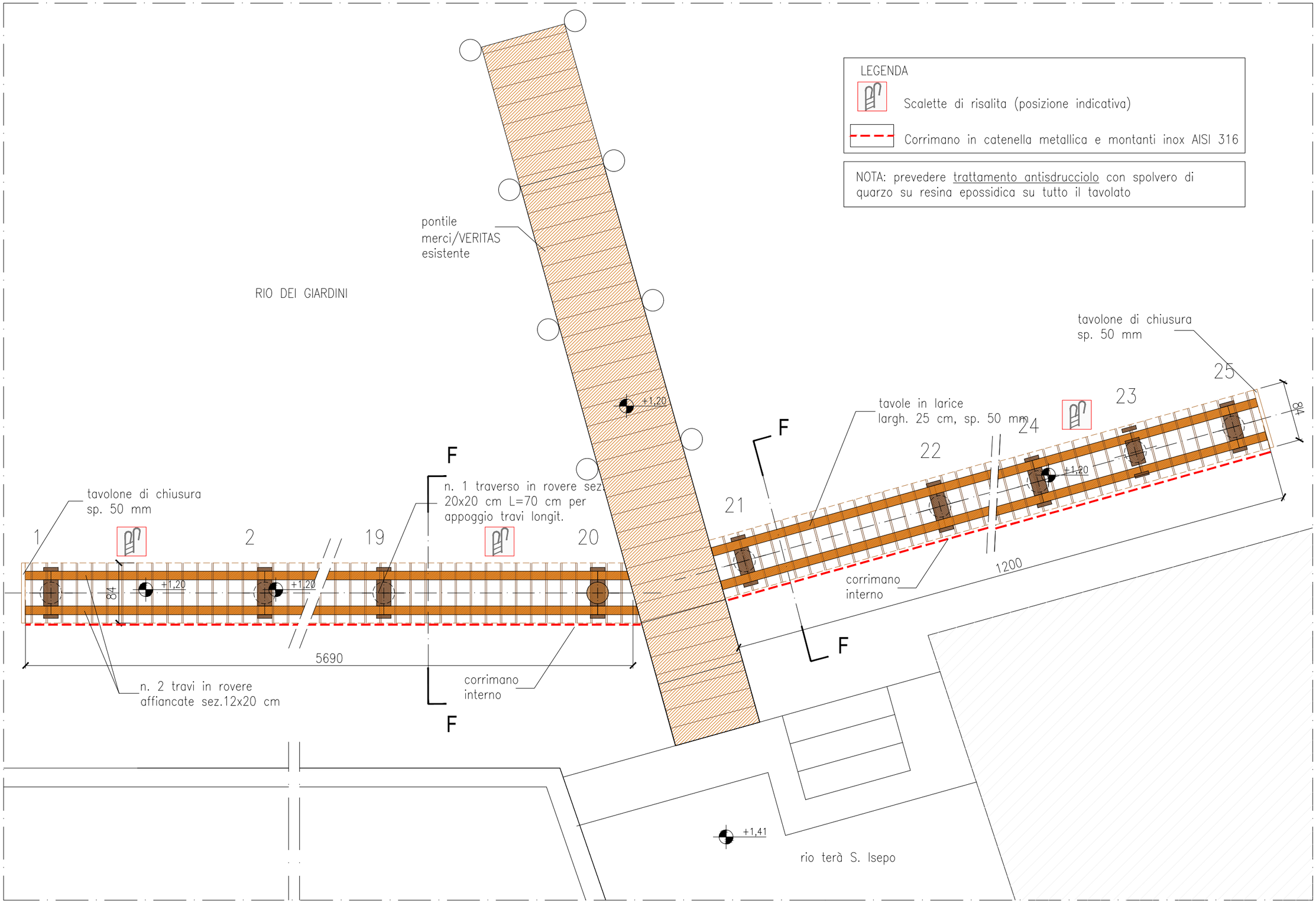

CITTÀ DI VENEZIA

Passerella 224 – Pianta impalcato

SEZIONE A-A (TIPICA - PASS. 213)
SCALA 1:20

NOTA: prevedere trattamento antisdrucciolo con spolvero di quarzo su resina epossidica su tutto il tavolato

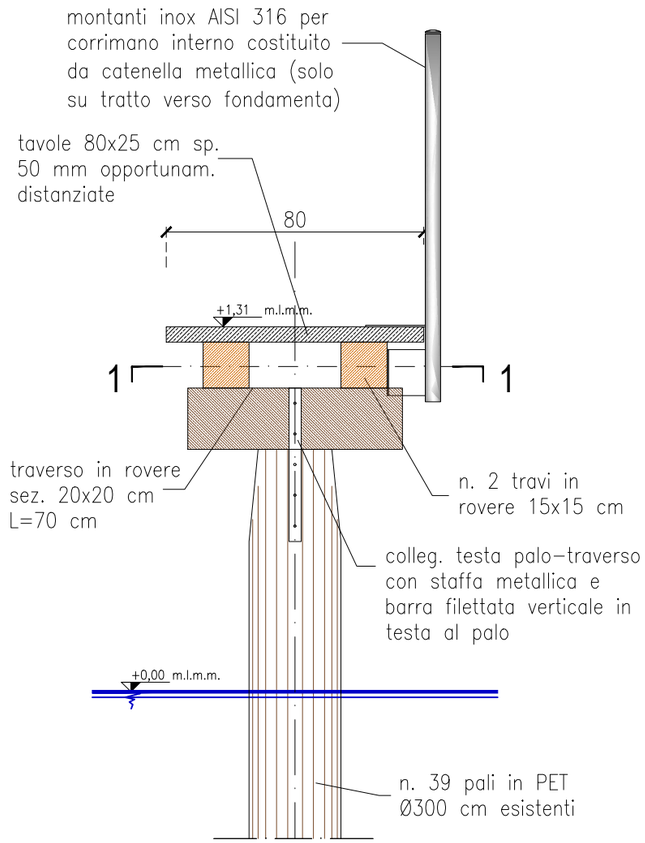

SEZIONE 1-1

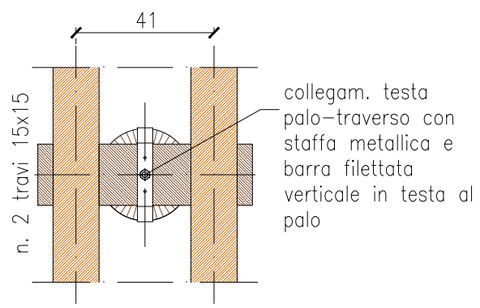

PARTICOLARE 1 - RACCORDO CON FONDAMENTA
SCALA 1:20

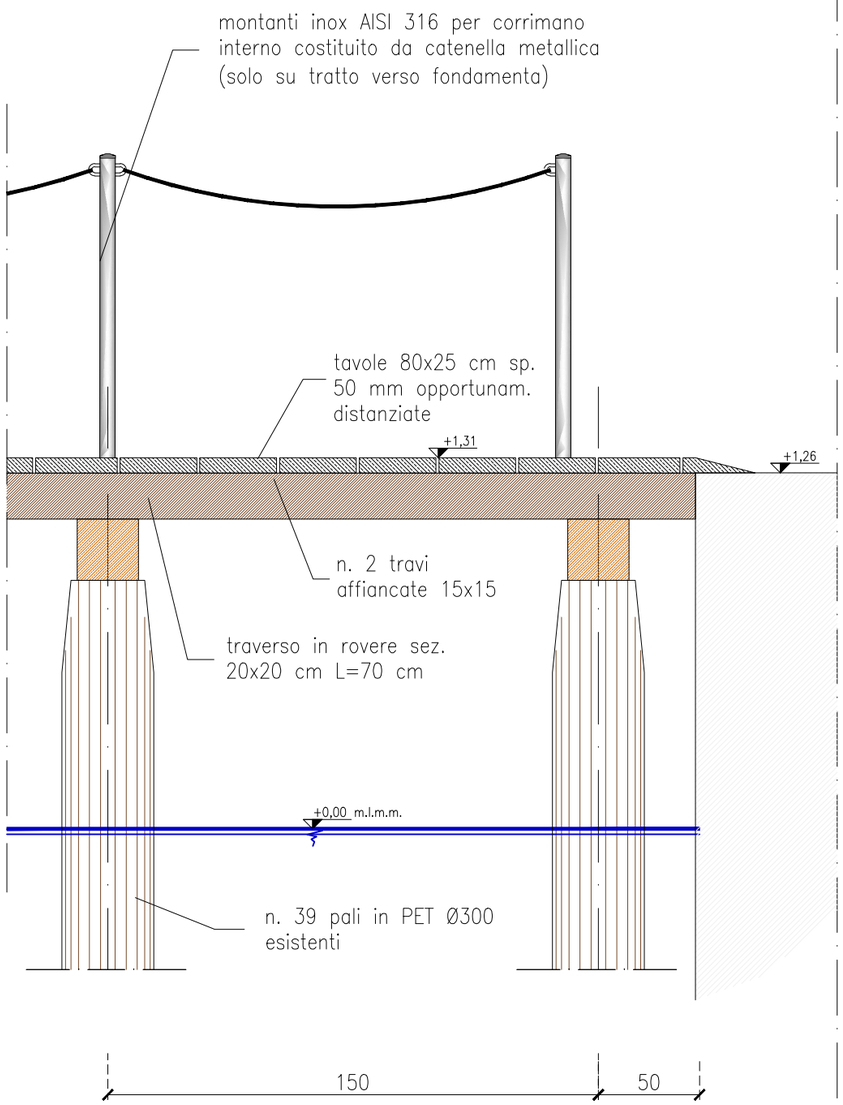

SEZIONE B-B (TIPICA - PASS. 215)
SCALA 1:20

NOTA: prevedere trattamento antisdrucciolo con spolvero di quarzo su resina epossidica su tutto il tavolato

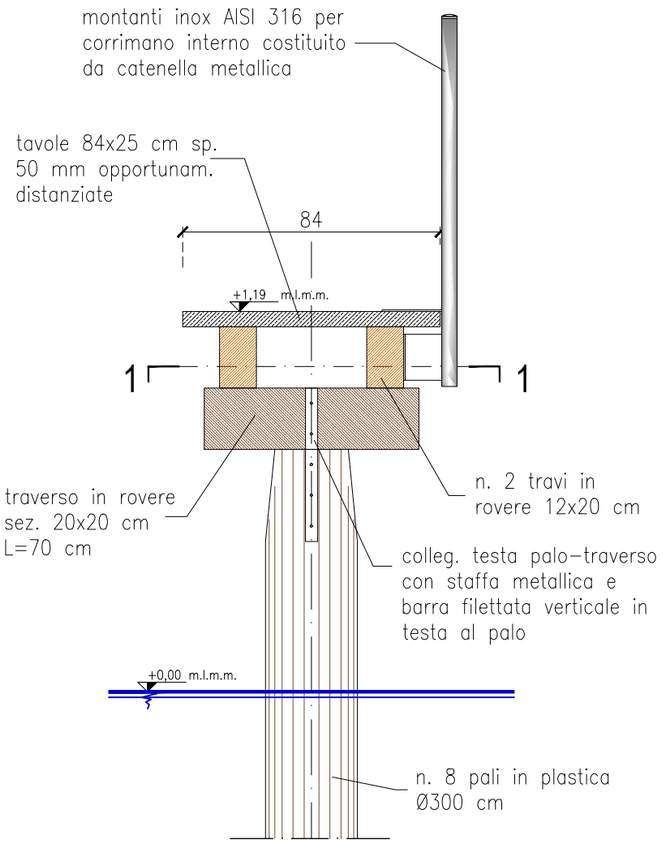

SEZIONE 1-1

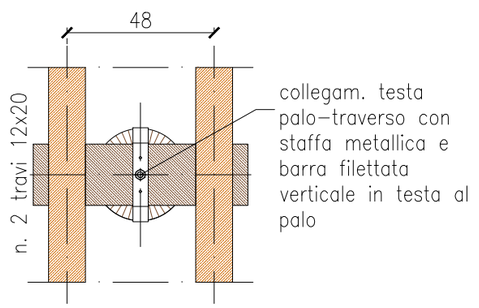

CITTÀ DI VENEZIA

Passerelle 213-215 – Sezione e particolari

SEZIONE C-C (TIPICA - PASS. 218)

SCALA 1:20

NOTA: prevedere trattamento antisdrucciolo con spolvero di quarzo su resina epossidica su tutto il tavolato

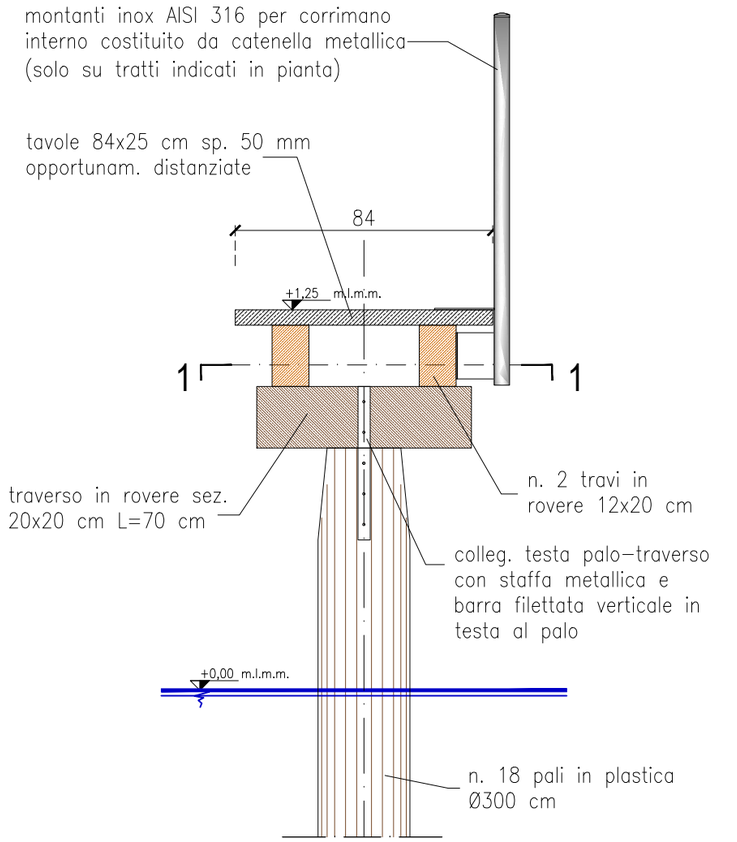

SEZIONE 1-1

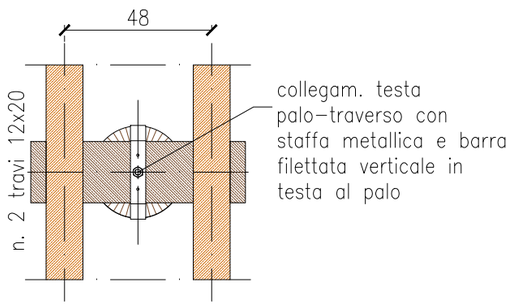

PARTICOLARE 1 - RACCORDO CON FONDAMENTA

SCALA 1:20

NOTA: prevedere trattamento antisdrucciolo con spolvero di quarzo su resina epossidica su tutto il tavolato

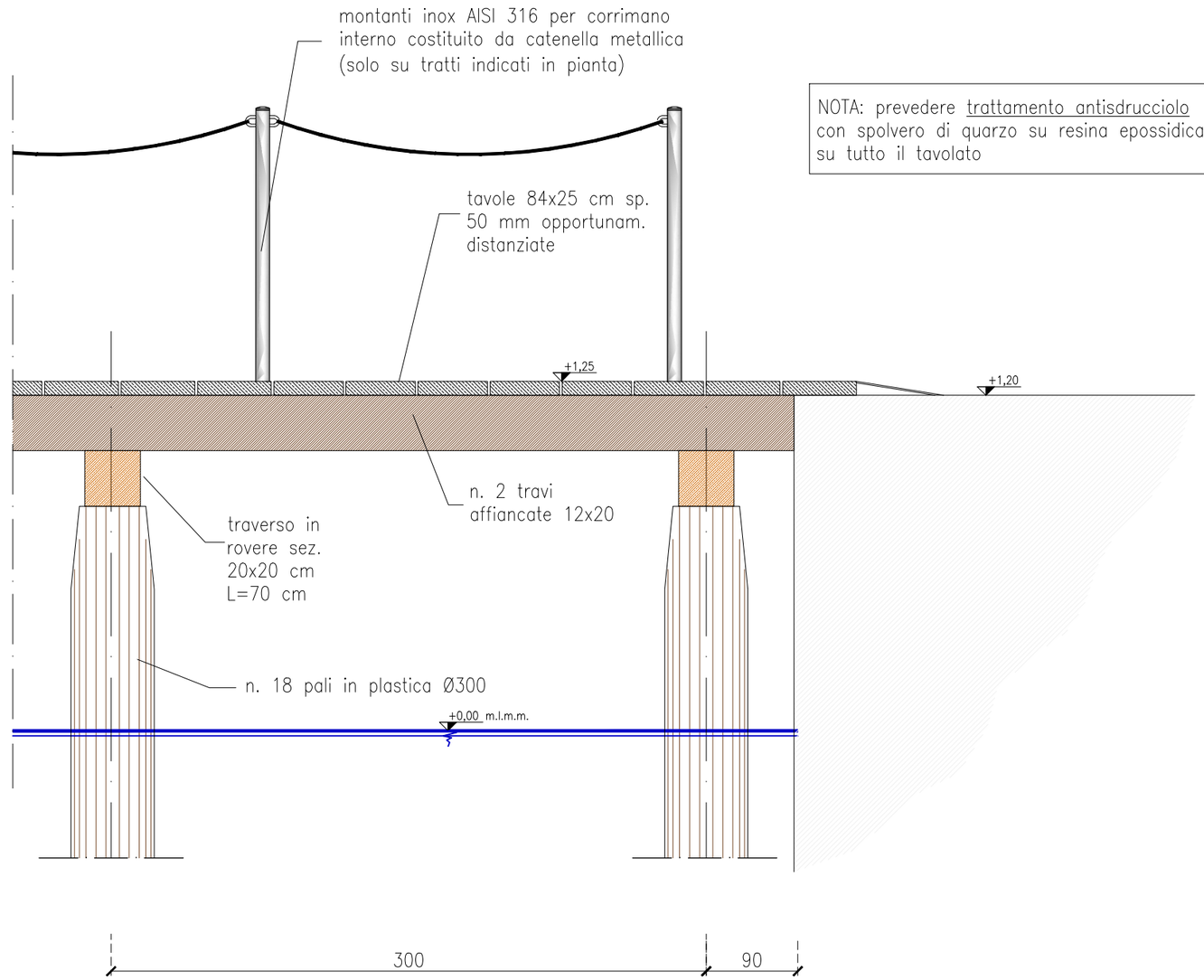

Passerella 218 – Sezione e particolari

SEZIONE D-D (TIPICA - PASS. 221)

SCALA 1:20

NOTA: prevedere trattamento antisdrucciolo con spolvero di quarzo su resina epossidica su tutto il tavolato

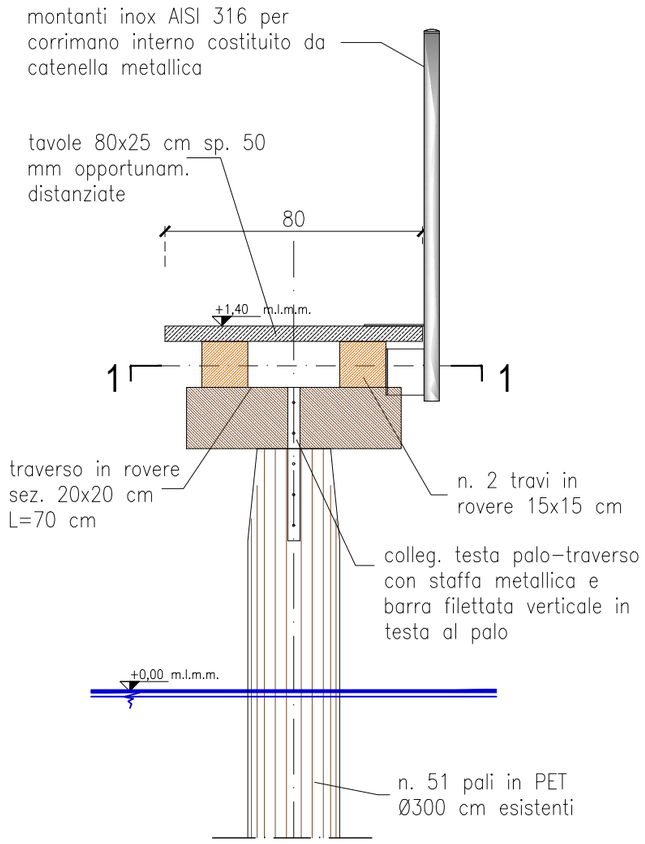

SEZIONE 1-1

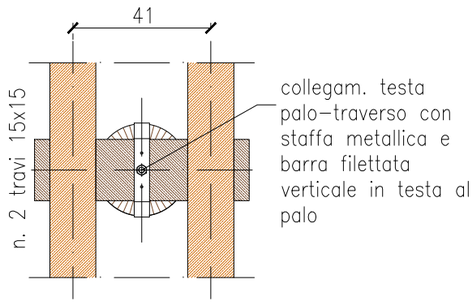

SEZIONE E-E (TIPICA - PASS. 222)

SCALA 1:20

NOTA: prevedere trattamento antisdrucciolo con spolvero di quarzo su resina epossidica su tutto il tavolato

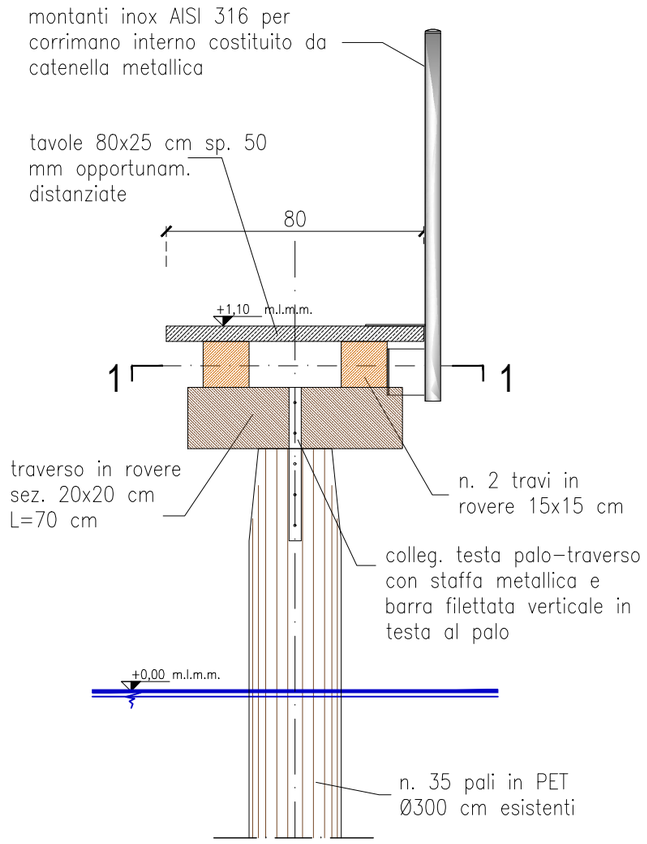

SEZIONE 1-1

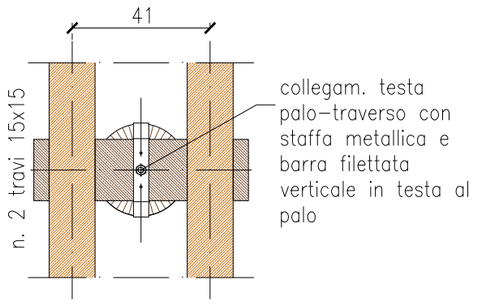

SEZIONE F-F (TIPICA - PASS. 224)

SCALA 1:20

NOTA: prevedere trattamento antisdrucciolo con spolvero di quarzo su resina epossidica su tutto il tavolato

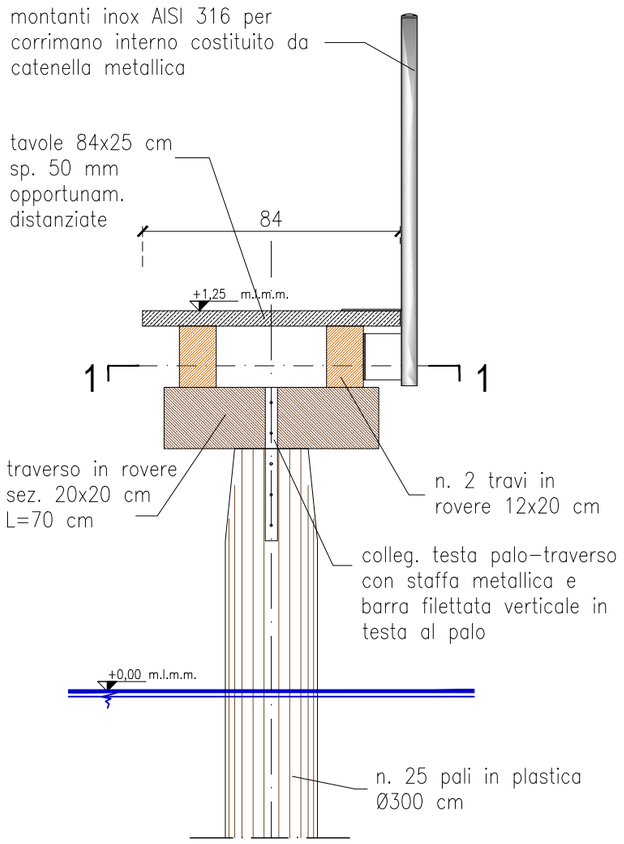
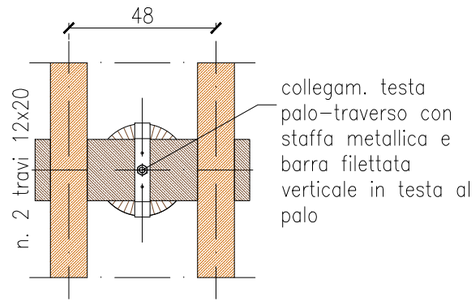
SEZIONE 1-1