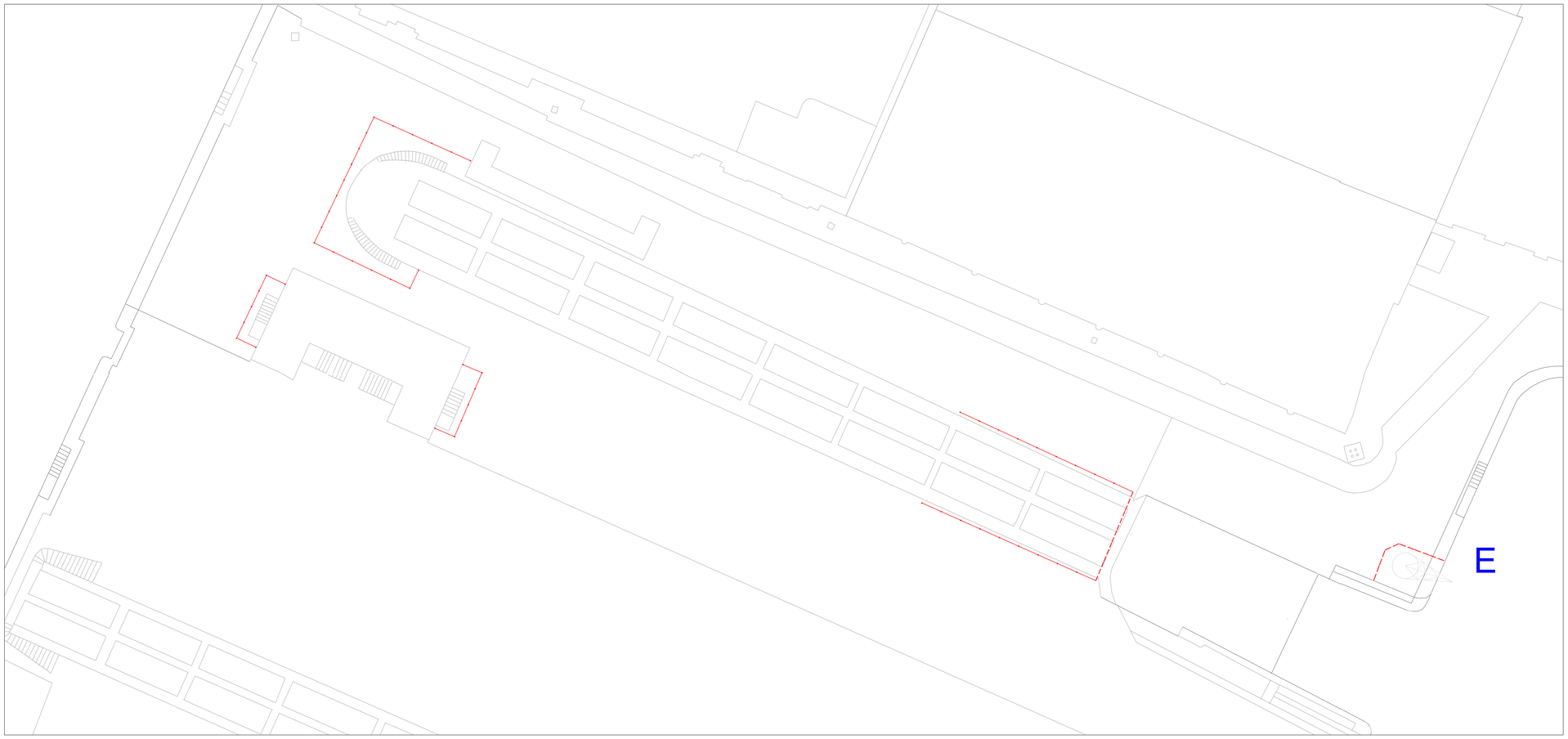

LEGENDA:

- Nuove delimitazioni con palo e cima
- Nuove recinzioni
- Area oggetto di intervento

DETTAGLIO RECINZIONI:

Composta da tubi in acciaio 35x35 mm, sp. 3 mm.
Montanti pari ad H 1000 mm fuori terra e 500 mm sotto terra, lunghezza massima del singolo elemento 2100 mm.
I vari elementi andranno uniti tra loro mediante traversi in acciaio 35x35 mm, sp. 3 mm, il tutto dovrà essere con staffa e bulloni.

Misure dettagli in mm
Dettaglio base alaggio 1:20

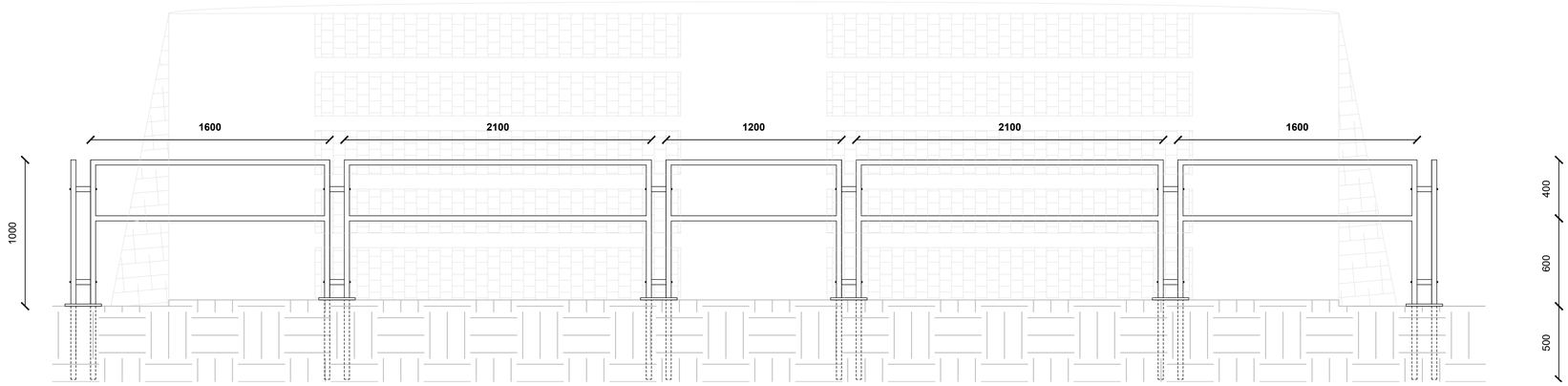

Scala 1:20

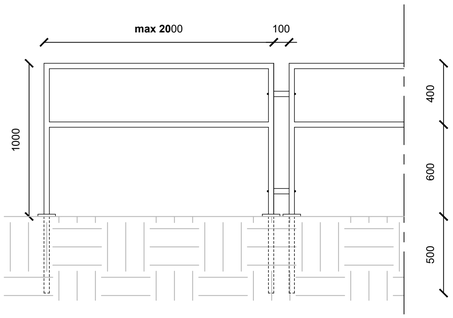

Scala 1:1

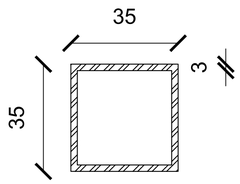

Scala 1:20

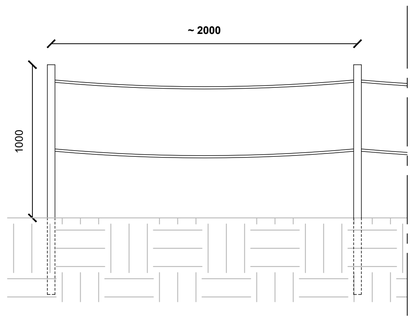

Scala 1:1

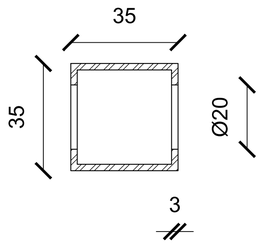

CITTA' DI VENEZIA
AREA LAVORI PUBBLICI, MOBILITA' E TRASPORTI
SETTORE VIABILITA' VENEZIA CENTRO STORICO ISOLE, MOBILITÀ ACQUEA
SERVIZIO MANUTENZIONE VIABILITÀ 1 VENEZIA CENTRO STORICO E ISOLE

15489
ACCESSIBILITÀ E VIABILITÀ INTERNA ARSENALE CASTELLO

FASE
PROGETTO ESECUTIVO

DISCIPLINA	SCALA	DATA	FILE
ARCHITETTONICO			

DESCRIZIONE
Tavola Barriere Ambito A2 - Scalo di alaggio

CITTA' DI VENEZIA

RESPONSABILE UNICO DEL PROCEDIMENTO
arch. Andreina Visconti
PROGETTO ARCHITETTONICO
arch. Federico Checchin

REVISIONE	DATA	DESCRIZIONE	REDATTO	CONTROLLATO	APPROVATO